HYUNDAI

DFFI-168CCW4B
DFFI-208CCW4B

PRODUIT AUTHENTIQUE DE
HYUNDAI CORPORATION

MANUEL D'UTILISATION

Pour votre sécurité
Veuillez lire et comprendre ce manuel avant utilisation.
Conservez-le pour toute consultation ultérieure.

MANUEL D'INSTRUCTIONS

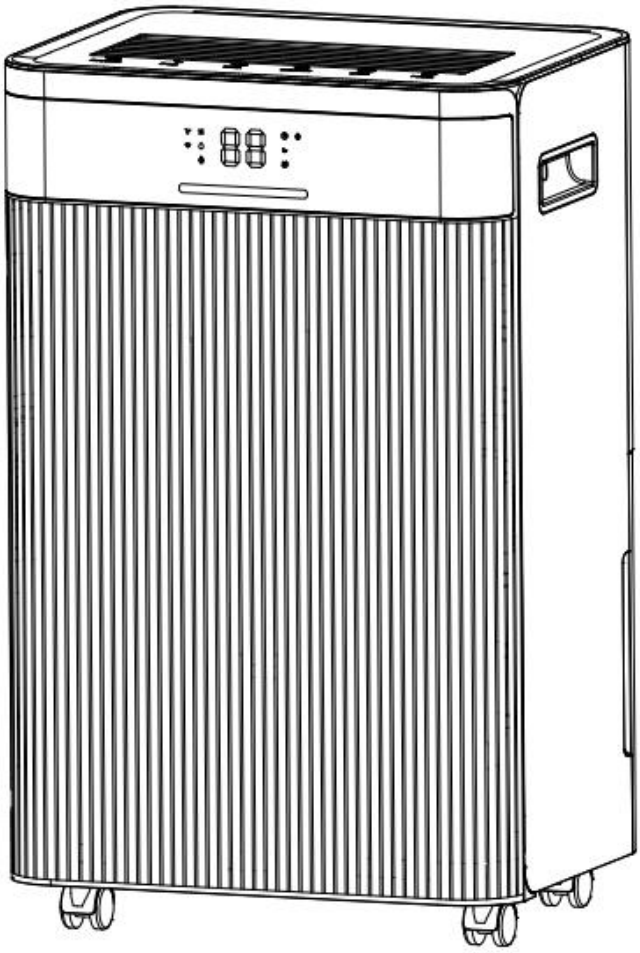

R290

CE

Veuillez conserver précieusement ce manuel pour toute consultation ultérieure !

Merci d'avoir choisi notre déshumidificateur. Veuillez lire attentivement ce manuel avant utilisation. Pour toute question, veuillez contacter notre service après-vente.

CONTENU

1. AVANT DE COMMENCER

2. POUR VOTRE SÉCURITÉ

3. PRÉSENTATION DU PRODUIT

4. INSTALLATION

5. FONCTIONNEMENT

6. ENTRETIEN

7. DÉPANNAGE

8. MISE HORS SERVICE

9. CONNEXION WI-FI

1. AVANT TOI COMMENCER

Veuillez lire attentivement le mode d'emploi avant d'utiliser votre déshumidificateur pour la première fois.

1.1 DESCRIPTION DU PRODUIT

Le déshumidificateur sert à éliminer l'excès d'humidité de l'air. La réduction qui en résulte L'humidité relative protège les bâtiments et leur contenu des effets néfastes d'une humidité excessive.

Le réfrigérant utilisé est le R290, respectueux de l'environnement. Le R290 n'a aucun effet néfaste sur la couche d'ozone (ODP), un effet de serre négligeable (GWP) et est disponible dans le monde entier. Parce que Grâce à ses propriétés énergétiques efficaces, le R290 est parfaitement adapté comme fluide frigorigène pour cette application.

Des précautions doivent être prises en raison de la forte inflammabilité du liquide de refroidissement.

SYMBOLES DU MANUEL DE L'UNITÉ ET DE L'UTILISATEUR

avertissement	Cet appareil utilise un fluide frigorigène inflammable. En cas de fuite de réfrigérant et de contact avec le feu ou la chaleur En partie, cela créera des gaz nocifs et il existe un risque d'incendie.
	Veuillez lire attentivement le MANUEL D'UTILISATION avant toute utilisation.
	Des informations complémentaires sont disponibles dans le MANUEL D'UTILISATION. MANUEL D'ENTRETIEN, et autres documents similaires.
	Le personnel de service est tenu de lire attentivement le manuel d'utilisation. CONSULTER LE MANUEL D'UTILISATION et LE MANUEL DE SERVICE avant utilisation.

1.2 LES RÈGLES DE SÉCURITÉ SUIVANTES DOIVENT TOUJOURS ÊTRE RESPECTÉES

-Cet appareil est destiné à être utilisé par des utilisateurs experts ou formés dans les magasins, dans l'industrie légère et dans les exploitations agricoles, ou à des fins commerciales par des particuliers.

-Cet appareil peut être utilisé par les enfants âgés de 8 ans et plus et par les personnes ayant des capacités physiques, sensorielles ou mentales réduites ou un manque d'expérience et de connaissances, à condition qu'elles...

Les utilisateurs doivent avoir reçu la supervision ou les instructions nécessaires concernant l'utilisation sécuritaire de l'appareil et comprendre les risques encourus. Les enfants ne doivent pas jouer avec l'appareil. Le nettoyage et l'entretien ne doivent pas être effectués par des enfants sans surveillance.

-L'appareil est conçu pour être utilisé uniquement avec du gaz R-290 (propane) comme réfrigérant désigné.

-Le circuit de réfrigérant est scellé. Seul un technicien qualifié est habilité à intervenir !

-Ne pas rejeter le fluide frigorigène dans l'atmosphère.

-Le R-290 (propane) est inflammable et plus lourd que l'air.

-Elle s'accumule d'abord dans les zones basses, mais peut être mise en circulation par les ventilateurs.

-En cas de présence ou même de suspicion de présence de propane, ne laissez pas du personnel non formé tenter d'en trouver la cause.

-Le gaz propane utilisé dans l'appareil est inodore.

-L'absence d'odeur n'indique pas l'absence de fuite de gaz.

-En cas de fuite, évacuez immédiatement toutes les personnes présentes dans le magasin, aérez la pièce et contactez les pompiers locaux pour les informer d'une fuite de propane.

-N'autorisez personne à retourner dans la pièce tant que le technicien qualifié n'est pas arrivé et n'a pas confirmé que le retour au magasin est sans danger.

-Il est interdit d'utiliser des flammes nues, des cigarettes ou toute autre source d'inflammation à l'intérieur ou à proximité des unités.

-Les composants sont conçus pour fonctionner au propane et ne produisent ni étincelles ni allumage électronique. Ils ne doivent être remplacés que par des pièces de rechange identiques.

LE NON-RESPECT DE CET AVERTISSEMENT POURRAIT ENTRAÎNER UNE EXPLOSION, DES MORTELLES, DES BLESSURES ET DES DOMMAGES MATÉRIELS.

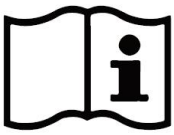

2. OU TON SÉCURITÉ

Notre sécurité est notre priorité absolue !

Veuillez lire attentivement ce manuel et vous assurer de bien le comprendre avant d'utiliser votre déshumidificateur.

2.1 PRÉCAUTIONS OPÉRATIONNELLES

AVERTISSEMENT – afin de réduire les risques d'incendie, d'électrocution ou de blessures aux personnes ou aux biens :

- Si le cordon d'alimentation est endommagé, il doit être remplacé par le fabricant, son agent de service ou des personnes aux qualifications similaires afin d'éviter tout danger.
- L'appareil doit être débranché de sa source d'alimentation pendant la maintenance.
- Utilisez toujours l'appareil à partir d'une source d'alimentation de tension, de fréquence et de puissance identiques à celles utilisées. indiqué sur la plaque d'identification du produit.
- Utilisez toujours une prise de courant mise à la terre.
- Débranchez le cordon d'alimentation lors du nettoyage ou lorsque l'appareil n'est pas utilisé.

- Ne pas utiliser avec les mains mouillées. Éviter tout contact avec l'eau.
- Ne pas immerger ni exposer l'appareil à la pluie, à l'humidité ou à tout autre liquide.
- Ne laissez pas l'appareil fonctionner sans surveillance. Ne l'inclinez pas et ne le renversez pas.
- Ne débranchez pas l'appareil pendant son fonctionnement.
- Ne débranchez pas en tirant sur le cordon d'alimentation.
- N’utilisez pas de rallonge ni d’adaptateur.
- Ne placez aucun objet sur l'appareil.
- Ne pas grimper ni s'asseoir sur l'appareil.
- N’introduisez pas vos doigts ni aucun autre objet dans la sortie d’air. Ne
- touchez pas l’entrée d’air ni les ailettes en aluminium de l’appareil.
- N’utilisez pas l’appareil s’il est tombé, s’il est endommagé ou s’il présente des signes de dysfonctionnement.
- Ne nettoyez pas l'appareil avec des produits chimiques.
- Veillez à ce que l'appareil soit éloigné du feu, des objets inflammables ou explosifs.
- L'appareil doit être installé conformément aux normes nationales en matière de câblage.
- N’utilisez aucun moyen pour accélérer le processus de dégivrage ou pour nettoyer, autres que ceux-ci recommandé par le fabricant.
- L'appareil doit être entreposé dans une pièce sans sources de fonctionnement continu (par exemple : flammes nues, appareil à gaz en marche ou radiateur électrique en marche).
- L'appareil doit être rangé de manière à éviter tout dommage mécanique. Ne pas le découper
- ni le brûler, même après usage.
- Sachez que les fluides frigorigènes peuvent être inodores.
- Les canalisations doivent être protégées contre les dommages physiques et ne doivent pas être installées dans un endroit non ventilé. espace, si cet espace est inférieur à 4 m^2.
- Le respect de la réglementation nationale en matière de gaz doit être assuré.
- Veillez à ce que les ouvertures de ventilation requises restent dégagées.
- L'appareil doit être entreposé dans un endroit bien ventilé dont la taille correspond à celle de la pièce. superficie de la pièce telle que spécifiée pour le fonctionnement.

⚠ Toute personne qui intervient sur un circuit de réfrigérant ou qui y pénètre par effraction doit tenir un certificat valide en vigueur délivré par un organisme d'évaluation agréé par l'industrie, qui autorise leur compétence à manipuler les fluides frigorigènes en toute sécurité conformément à une évaluation reconnue par l'industrie spécification.

⚠ L'entretien doit être effectué uniquement selon les recommandations du fabricant de l'équipement. Les travaux d'entretien et de réparation nécessitant l'intervention d'un personnel qualifié seront effectués. sous la supervision de la personne compétente en matière d'utilisation de fluides frigorigènes inflammables.

2.2 PRÉCAUTIONS DE SÉCURITÉ LORS DE L'ENTRETIEN

Veuillez suivre ces avertissements lorsque vous effectuez les opérations suivantes lors de l'entretien d'un déshumidificateur avec du R290.

2.2.1 Vérifications de la zone

Avant toute intervention sur un système contenant un fluide frigorigène inflammable, des contrôles de sécurité sont nécessaires afin de minimiser les risques d'inflammation. Pour la réparation du système frigorifique, les précautions suivantes doivent être respectées avant toute intervention.

2.2.2 Procédure de travail

Les travaux doivent être effectués selon une procédure contrôlée afin de minimiser le risque de présence de gaz ou de vapeurs inflammables pendant leur exécution.

2.2.3 Zone de travail générale

Tout le personnel de maintenance et les autres personnes travaillant dans la zone seront informés de la nature des travaux effectués. Les travaux en espaces confinés sont à proscrire. La zone de travail sera délimitée et balisée. La sécurité des lieux sera assurée par la maîtrise des matières inflammables.

2.2.4 Vérification de la présence de réfrigérant

Avant et pendant les travaux, la zone doit être contrôlée à l'aide d'un détecteur de fluides frigorigènes approprié afin de s'assurer que le technicien est conscient des atmosphères potentiellement inflammables. Il convient de vérifier que l'équipement de détection de fuites utilisé est adapté aux fluides frigorigènes inflammables (absence d'étincelles, étanchéité adéquate et sécurité intrinsèque).

2.2.5 Présence d'un extincteur

Si des travaux à chaud doivent être effectués sur l'équipement frigorifique ou ses composants, un extincteur approprié doit être disponible à proximité. Prévoir un extincteur à poudre ou à CO_2 près de la zone de chargement.

2.2.6 Absence de sources d'inflammation

Toute personne intervenant sur un système de réfrigération et manipulant des canalisations contenant ou ayant contenu un fluide frigorigène inflammable ne doit utiliser aucune source d'inflammation susceptible de provoquer un incendie ou une explosion. Toute source d'inflammation potentielle, y compris la cigarette, doit être tenue à une distance suffisante du lieu d'installation, de réparation, de dépose ou de mise au rebut, opérations pouvant entraîner une fuite de fluide frigorigène inflammable dans l'espace environnant. Avant toute intervention, la zone autour de l'équipement doit être inspectée afin de s'assurer de l'absence de risques d'inflammation. Des panneaux « Interdiction de fumer » doivent être affichés.

2.2.7 Zone ventilée

Avant toute intervention sur le système ou tout travail à chaud, assurez-vous que la zone est dégagée ou correctement ventilée. Une ventilation, même partielle, doit être maintenue pendant toute la durée des travaux. Cette ventilation doit permettre de disperser en toute sécurité le fluide frigorigène qui s'échappe et, de préférence, de l'évacuer vers l'extérieur, dans l'atmosphère.

2.2.8 Contrôles des équipements frigorifiques

Lors du remplacement de composants électriques, ces derniers doivent être adaptés à l'usage prévu et conformes aux spécifications. Il convient de respecter scrupuleusement les consignes de maintenance et d'entretien du fabricant. En cas de doute, veuillez contacter le service technique du fabricant.

Les contrôles suivants doivent être appliqués aux installations utilisant des fluides frigorigènes inflammables :

– La taille de la charge est adaptée à la taille de la pièce dans laquelle sont installés les éléments contenant le réfrigérant ;

– Les appareils de ventilation et les bouches d'aération fonctionnent correctement et ne sont pas obstrués ;

– Si un circuit frigorifique indirect est utilisé, le circuit secondaire doit être vérifié pour détecter la présence de réfrigérant ;

– Le marquage des équipements doit rester visible et lisible. Les marquages et panneaux illisibles doivent être corrigés ;

– Les tuyaux ou composants de réfrigération sont installés dans un endroit où ils sont peu susceptibles d'être exposés à une substance susceptible de corroder les composants contenant du réfrigérant, à moins que ces composants ne soient construits avec des matériaux intrinsèquement résistants à la corrosion ou qu'ils soient convenablement protégés contre la corrosion.

2.2.9 Contrôles des appareils électriques

La réparation et la maintenance des composants électriques doivent inclure des contrôles de sécurité initiaux et des procédures d'inspection des composants. En cas de défaut susceptible de compromettre la sécurité, l'alimentation électrique du circuit doit être coupée jusqu'à ce que le problème soit résolu. Si la panne ne peut être corrigée immédiatement mais que la poursuite de l'exploitation est nécessaire, une solution temporaire adéquate doit être mise en œuvre. Le propriétaire de l'équipement doit en être informé.

Les contrôles de sécurité initiaux doivent comprendre :

- ces condensateurs sont déchargés : cette opération doit être effectuée de manière sûre afin d'éviter tout risque d'étincelles ;
- qu'aucun composant électrique sous tension ni câblage ne soit exposé pendant la charge, la récupération ou la purge du système ;
- qu'il existe une continuité de la liaison à la terre

3. PRODUIT APERÇU

3.1 VUE DU PRODUIT

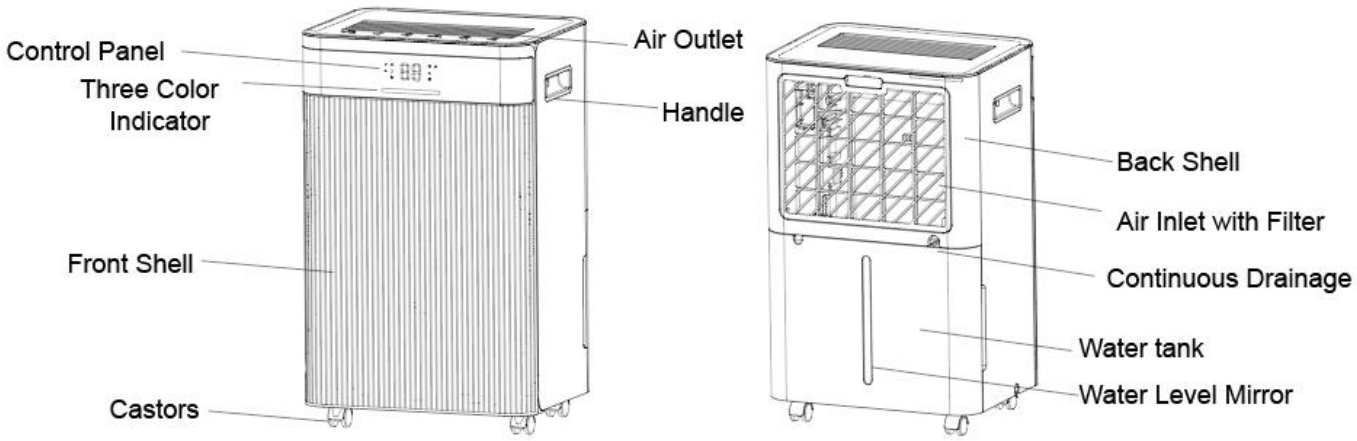

3.2 SPÉCIFICATIONS

MODÈLE	DFFI-168CCW4B	DFFI-208CCW4B
Capacité de déshumidification	16 L/j (30 °C, HR 80 %)	20 L/j (30 °C, HR 80 %)
Tension nominale	220-240 V CA / 50 Hz	220-240 V CA / 50 Hz
Courant de puissance d'entrée nominal maximal	300 W/2,1 A (30 °C, HR 80 %)	330 W/2,3 A (30 °C, HR 80 %)
Bruit	⩽41dB(A)	⩽41dB(A)
Capacité du réservoir d'eau	4,5 L	4,5 L
Charge maximale de réfrigérant	290 R/50 g	R290/54g
Poids net	13 kg	13,5 kg
Pression de conception maximale	Côté haut : 3,2 MPa, Côté bas : 0,7 MPa	Côté haut : 3,2 MPa, Côté bas : 0,7 MPa
Taille minimale de la chambre	4 m^2 (Surface au sol)	4 m^2 (Surface au sol)
Dimension	305*240*495 mm	305*240*495 mm

4. INSTALLATION

4.1 EMPLACEMENT

1. Placez l'appareil sur une surface ferme et plane, dans un espace libre d'au moins 30 cm autour de lui pour permettre une bonne circulation de l'air.
2. N'installez jamais l'appareil à un endroit où il pourrait être soumis à:

- Sources de chaleur telles que radiateurs, bouches de chauffage, poêles ou autres produits produisant de la chaleur.
- Dans une zone où des projections d'huile ou d'eau sont possibles.
- Exposition directe au soleil.
- Vibrations ou chocs mécaniques
- Poussière excessive
- Manque de ventilation, par exemple à cause d'une armoire ou d'une
- bibliothèque. Surface inégale.

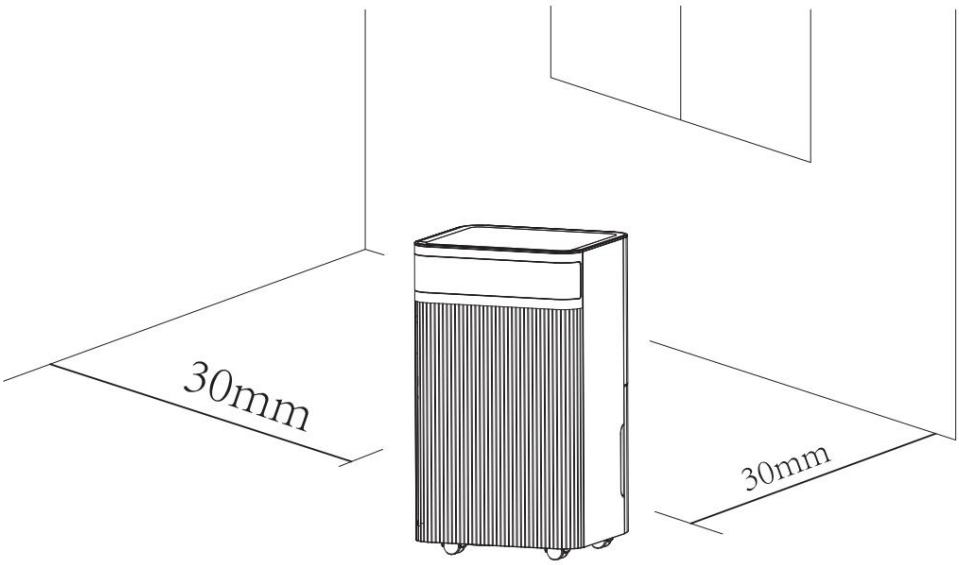

AVERTISSEMENT

Installez l'appareil dans les pièces de plus de 4 m².

N'installez pas l'appareil dans un endroit où des fuites de gaz inflammable sont possibles.

NOTE

Le fabricant peut fournir d'autres exemples appropriés ou des informations supplémentaires concernant l'odeur du réfrigérant.

4.2 UTILISATION SÉCURISÉE DE L'APPAREIL

- Vérifiez l'appareil après le déballage afin de déceler tout dommage ou rayure.
- Utilisez cet appareil à une température ambiante comprise entre 5°C et 35°C.
- Ne pas utiliser à l'extérieur. Ce déshumidificateur est conçu exclusivement pour un usage résidentiel intérieur.
- Ne pas utiliser à proximité immédiate de murs, de rideaux ou d'autres objets susceptibles de bloquer l'entrée d'air et sortie.
- Veillez à ce que l'entrée et la sortie d'air soient dégagées de tout obstacle.
- Régler le déflecteur de vent vers le haut avant le démarrage.
- Si l'appareil est incliné à plus de 45°, laissez-le se redresser pendant au moins 24 heures avant de le mettre en marche.
- Gardez les portes et les fenêtres fermées pour une meilleure économie d'énergie.
- Ne pas utiliser ni entreposer l'appareil en plein soleil ou sous la pluie.
- Il est normal que la sortie d'air soit chaude au toucher après un fonctionnement continu par temps chaud.
- Videz le réservoir d'eau avant de déplacer l'appareil.
- Assurez-vous que le réservoir d'eau est correctement installé, sinon l'appareil ne fonctionnera pas correctement.
- Le déshumidificateur démarre dans le mode sélectionné lors de sa dernière utilisation.
- Le déshumidificateur se met en marche si l'humidité ambiante est supérieure de 3 % au seuil sélectionné. humidité.
- Le compresseur est doté d'un délai de protection de 3 minutes. Veuillez patienter 3 minutes avant le démarrage du déshumidificateur. reprendre la déshumidification.

5. OPÉRATION

5.1 PANNEAU DE COMMANDE

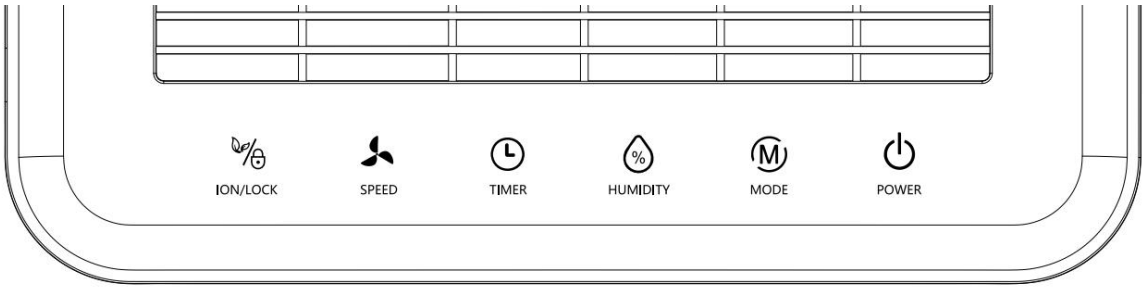

Pouvoir

Appuyez surATTENDREbouton pour allumerla machine,Le voyant de fonctionnement s'allume, la vitesse du ventilateur est élevée par défaut et le taux d'humidité est fixé à 50 %. Lorsque l'appareil est en marche, appuyez sur le bouton marche/arrêt pour l'éteindre : le voyant s'éteint, le compresseur s'arrête immédiatement et le ventilateur s'arrête après 30 secondes.

Bouton Mode

Mode automatique - cycle de séchage continu, appuyez une fois pour passer d'un mode à l'autre, le voyant correspondant s'allume.

Appuyez longuement sur le bouton de mode pour sélectionner le mode veille.

●**Mode automatique** : Lorsque l'humidité ambiante>Régler l'humidité à +3 %, le ventilateur et le compresseur démarrent.

Fonctionnement conforme à l'ensemble.

Lorsque l'humidité ambiante<Réglez l'humidité à -3%, le compresseur s'arrête et le ventilateur s'arrête après un délai de 30 secondes.

La vitesse du ventilateur et l'humidité sont réglables en mode automatique. Une

fois l'humidité réglée, la LED affiche à nouveau l'humidité ambiante.

●**Mode de séchage continu** La machine continue de fonctionner, non affectée par l'environnement. humidité.

La vitesse du ventilateur est réglable, mais pas le réglage de l'humidité.

●**Mode veille** Appuyez longuement sur la touche mode pour sélectionner le mode veille.

En mode veille, si aucune opération n'est effectuée pendant 10 secondes, le voyant d'alimentation et le voyant de veille s'assombrissent progressivement, et les autres voyants ainsi que l'écran numérique s'éteignent.

Appuyer sur n'importe quel bouton rétablira l'affichage normal.

Les autres fonctions sont identiques à celles du mode de déshumidification automatique.

En mode veille, le code d'erreur n'est pas affiché, la vitesse du vent et l'humidité sont réglables.

En mode veille, lorsque le réservoir d'eau est plein, la machine n'émet pas d'alarme, mais l'affichage « 88 » « FL » indique que le réservoir d'eau est plein et qu'il faut le vider.

Bouton de réglage de l'humidité

Appuyez sur ce bouton pour régler l'humidité (30-80%) ou la durée (1-24h).

Pour régler l'humidité, appuyez une fois pour ajouter 5 % de valeur d'humidité. Le réglage de l'humidité suit ensuite les instructions.

Ordre de défilement : 30 % - 35 % - 40 % - 45 % - 50 % - 55 % - 60 % - 65 % - 70 % - 75 % - 80 % - 30 %. Pour ajouter une heure de temporisation, appuyez une fois. Le défilement se fait dans l'ordre suivant : 00 - 01 - 02 - 03 - 04 - 05 - 06 - 07 - 08 - 09 - 10 - 11 - 12 - 13 - 14 - 15 - 16 - 17 - 18 - 19 - 20 - 21 - 22 - 23 - 24 - 00.

Bouton de minuterie

Appuyez sur la touche de minuterie pour régler la minuterie / vérifier la minuterie / annuler la minuterie

a) En mode non temporisé : appuyez sur la touche de temporisation pour accéder au mode de réglage. L'écran numérique clignote pour afficher la durée de la minuterie. Pendant le clignotement, appuyez sur la touche de réglage pour ajuster la durée (0 à 24 h).

b) En mode chronométrage : appuyez sur la touche de chronométrage ; l'écran numérique clignote pour afficher le temps restant. Appuyez de nouveau sur la touche de chronométrage pendant que l'écran numérique clignote pour annuler le chronométrage.

Vitesse du ventilateur

Cycle haute vitesse - basse vitesse, appuyez une fois sur le bouton pour basculer, puis les voyants correspondants s'allument.

en haut.

ION/Verrouillage

Lorsque la machine est allumée, appuyez sur le bouton pendant 3 secondes pour activer/désactiver la fonction de verrouillage enfant.

Lorsque le bouton est activé, le voyant de sécurité enfant s'allume. Il s'éteint lorsque le voyant est éteint. Une fois la sécurité enfant activée, elle se désactive automatiquement en cas d'arrêt ou de coupure de courant.

Appuyez sur ce bouton pour activer ou désactiver la fonction ioniseur.

Affichage numérique 3 couleurs:

Humidité ambiante≤45%，Le spectacle de lumière bleu 45<

Humidité ambiante<65%，Le spectacle lumineux Humidité

ambiante verte≥65%，Le spectacle de lumière rouge

DRAINAGE:

VIDER LE RÉSERVOIR D'EAU

- Lorsque le réservoir est plein depuis 5 secondes, l'alarme se déclenche. L'affichage « 88 » devient « FL » et l'appareil émet un signal sonore. et ce, 5 fois.
- Tirez sur le réservoir d'eau et faites-le simplement glisser hors du corps du déshumidificateur.
- Videz l'eau dans un endroit muni d'un drain ou à l'extérieur.
- Nettoyez l'intérieur et l'extérieur du réservoir.
- Remettez le réservoir vide en place.
- Si le voyant « Niveau d'eau plein » ne s'éteint pas, vérifiez que le flotteur est correctement positionné.

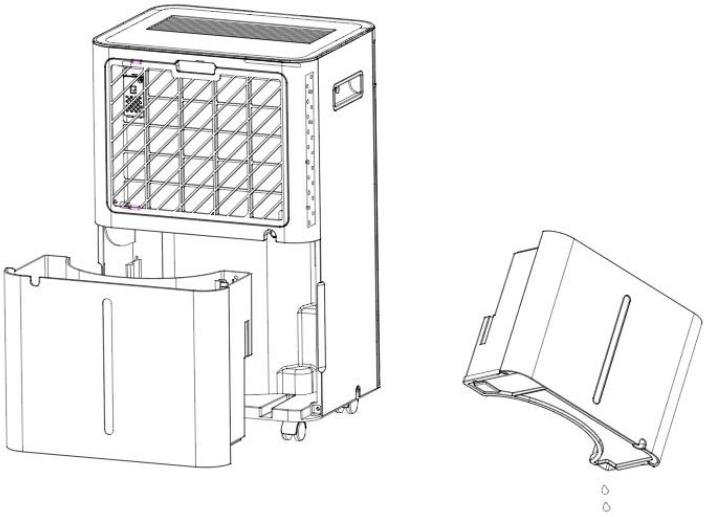

Avertissement

1. Ne jetez pas les aimants du réservoir d'eau ni les rivets en plastique. Sinon, la machine ne fonctionnera pas.

L'appareil s'arrête automatiquement lorsque le réservoir d'eau est plein, et l'eau condensée déborde. endommager le sol de la pièce.

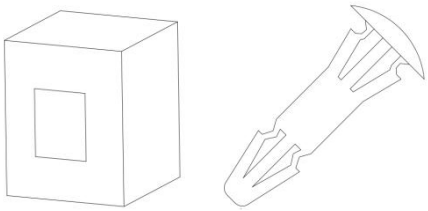

2. Veuillez vous assurer de nettoyer l'eau condensée dans le réservoir d'eau avant de réinitialiser le mode de fonctionnement. de la machine.

3. Si le réservoir d'eau est sale, rincez-le à l'eau claire. Évitez d'utiliser des détergents, des billes d'acier ou des produits chimiques.

dépoussiérants, gazole, benzène, diluants ou autres solvants. Sinon, le réservoir d'eau sera

endommagé et fuite

4.Remettez le réservoir vide en place.Sinon, l'indicateur de niveau d'eau peut rester rouge et

La machine ne peut pas redémarrer.

DRAINAGE CONTINU

Pour un fonctionnement continu ou une déshumidification sans surveillance, veuillez raccorder le tuyau d'évacuation fourni à l'appareil. L'eau de condensation s'écoulera automatiquement dans un seau ou un drain par gravité.

1. Redressez le tuyau de drainage.
2. Insérez une extrémité du tuyau d'évacuation dans l'orifice de drainage du réservoir et raccordez l'autre extrémité à la salle de bain, à l'extérieur ou à un récipient de type seau, ou à la zone de drainage prévue.

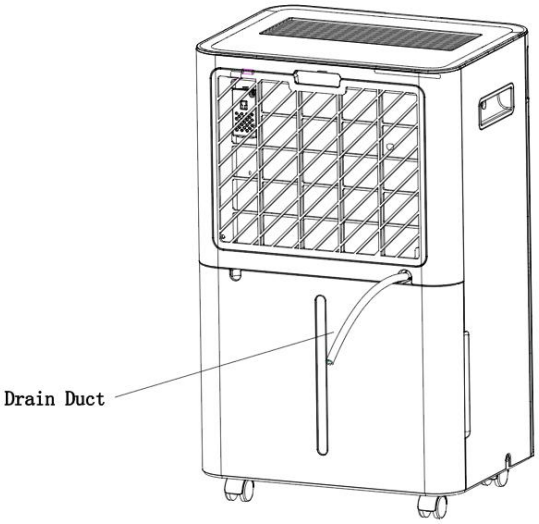

Avertissement

1. Veuillez ne pas obstruer le drain ou le tuyau d'évacuation. En cas d'obstruction, de l'eau condensée risque de s'accumuler.

s'écouler dans le réservoir d'eau.

2. Veuillez ne pas plier le tuyau d'évacuation. La hauteur du tuyau d'évacuation doit être inférieure à celle de la sortie.

3.Le tuyau d'évacuation doit être solidement raccordé à la sortie ;

6. ENTRETIEN

Remarque : avant de nettoyer ou d'entretenir la machine, veillez à l'éteindre et à débrancher la prise afin d'éviter tout risque d'électrocution.

- **NETTOYAGE DU FILTRE À AIR**(toutes les deux semaines)

  La poussière s'accumule sur le filtre et restreint le flux d'air. Ce flux d'air restreint diminue l'efficacité du système et, s'il est complètement obstrué, peut endommager l'appareil.

Le filtre à air doit être nettoyé régulièrement. Il est amovible pour faciliter son entretien. N'utilisez pas l'appareil sans filtre à air, car l'évaporateur risquerait d'être contaminé.

1. Retirez le filtre de la coque arrière ;

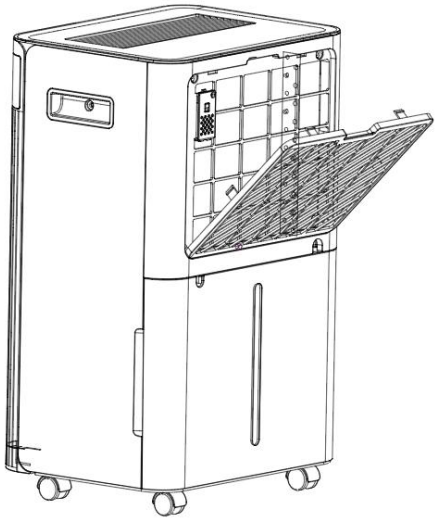

2. Utilisez un aspirateur pour aspirer délicatement la poussière présente sur la surface.

Si le filtre est très sale, lavez-le à l'eau et avec un détergent doux, puis séchez-le soigneusement. 3. Remettez le filtre en place.

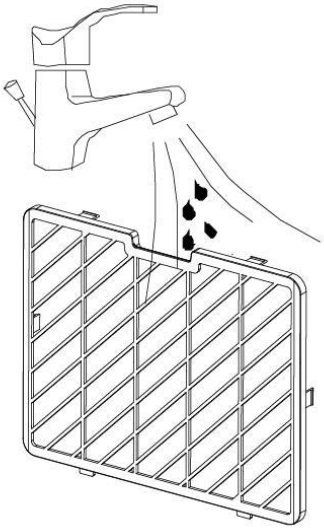

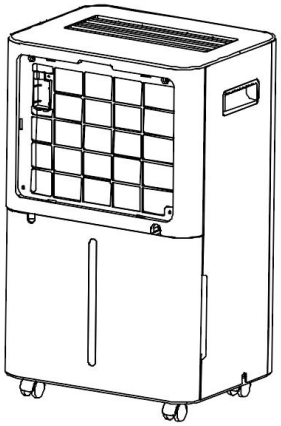

7.INQUIÉTER TOURNAGE

1.**TEMPÉRATURE DE FONCTIONNEMENT**

5 °C ⩽ Température ambiante ⩽ 35 °C

Lorsque la température ambiante est inférieure ou supérieure à la température de fonctionnement, le déshumidificateur s'arrête. Le compresseur se dégivre automatiquement à intervalles réguliers ; pendant le dégivrage, il s'arrête mais le ventilateur continue de fonctionner.

2.**AVANT D'APPELER LE SERVICE APRÈS-VENTE**

Avant de contacter un service de dépannage, veuillez consulter la liste de dépannage qui recense les problèmes courants ne résultant pas d'un défaut de fabrication ou de matériaux.

Problème	Cause possible	Solution
Pas fonctionnement	Pas d'alimentation électrique	Branchez-vous à une prise de courant fonctionnelle et allumez-la.
	Le témoin de remplissage d'eau clignote	Vidangez le réservoir d'eau et remettez-le en place, ou repositionnez-le correctement.
	Température ambiante < 5°C, ou > 35 °C	Système d'autoprotection conçu pour protéger l'appareil. Ne peut pas fonctionner dans de telles conditions. température
Mauvais fonctionnement	Le filtre à air est-il obstrué ?	Nettoyez le filtre à air conformément aux instructions.
	Le conduit d'admission ou le conduit d'évacuation est-il obstrué ?	Éliminer l'obstruction du canal d'évacuation ou du canal d'admission.
Pas d'air admission	Le filtre est-il bouché ?	Lavez le filtre
Bruit fort quand en cours d'exécution	La machine est-elle placée à l'endroit prévu ?	Placez la machine sur le sol plat
	Le filtre est-il bouché ?	Lavez le filtre
E1/E2	Problème de capteur	Changer un capteur
FL	Réservoir d'eau plein	Vider le réservoir d'eau

8. MISE HORS SERVICE

STOCKAGE

Stockage de longue durée : si vous n’utilisez pas l’appareil pendant une période prolongée (plus de quelques semaines), il est préférable de le nettoyer et de le sécher complètement. Veuillez le stocker en suivant les étapes suivantes :

1. Appuyez sur le bouton d'alimentation pour éteindre et débrancher l'appareil.
2. Vidangez l'eau restante de l'appareil.
3. Nettoyez le filtre et laissez-le sécher complètement à l'ombre.
4. Ramassez le cordon d'alimentation au niveau du réservoir d'eau.
5. Réinstallez le filtre à sa place.
6. L'appareil doit être maintenu en position verticale lorsqu'il est entreposé.
7. Conserver la machine dans un endroit ventilé, sec, non corrosif et sûr à l'intérieur.

ATTENTION:

L'évaporateur à l'intérieur de la machine doit être séché avant l'emballage afin d'éviter tout dommage aux composants et la formation de moisissures. Débranchez l'appareil et placez-le dans un endroit sec et aéré pendant plusieurs jours pour qu'il sèche. Une autre méthode consiste à régler le taux d'humidité à plus de 5 % au-dessus de l'humidité ambiante afin de forcer le ventilateur à sécher l'évaporateur pendant quelques heures.

ÉLIMINATION

AVERTISSEMENT!!!

Le rejet de réfrigérant dans l'atmosphère est strictement interdit !

Ne jetez pas vos appareils électriques avec les ordures ménagères non triées ; utilisez les points de collecte sélective. Renseignez-vous auprès de votre mairie pour connaître les systèmes de collecte disponibles. Si vous jetez vos appareils électriques dans les décharges, des substances dangereuses peuvent s’infiltrer dans les nappes phréatiques et contaminer la chaîne alimentaire, nuisant ainsi à votre santé.

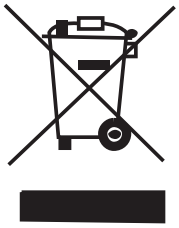

9. CONNEXION WI-FI

Informations sur l'application« Vie intelligente »

Le**«Vie intelligente**L'application est disponible pour Android et iOS. Scannez le code

QR correspondant pour accéder directement au téléchargement.

Informations sur l'utilisation de l'application

Cet appareil vous permet de le contrôler via votre réseau domestique. Une connexion Wi-Fi permanente à votre routeur et l'application gratuite sont nécessaires.**«Vie intelligente**.

1. Installez le**«Vie intelligente**application. Créez un compte utilisateur.
2. Activez la fonction Wi-Fi dans les paramètres de votre appareil.
3. Placez l'appareil à une distance d'environ 5 mètres de votre routeur.
4. Tant que l'appareil est allumé, le voyant Wi-Fi clignote. Après 3 minutes d'inactivité (absence de configuration réseau), la connexion est annulée et le voyant s'éteint. Pour vous reconnecter au Wi-Fi, appuyez longuement sur le bouton « Minuterie » pendant 5 secondes afin de lancer la configuration réseau ; le voyant Wi-Fi clignote alors à nouveau.

Connexion Wi-Fi

● Méthode 1

Connecté via Bluetooth

Activez le Bluetooth de votre téléphone portable ou autre appareil.

Lorsque le voyant Wi-Fi clignote, ouvrez l'application « Smart Life », l'appareil se connectera automatiquement via Bluetooth.

● Méthode 2

Lorsque le Wi-Fi indicateur éclairs, sélectionner «**Ajouter Appareil**"-"**Petit Maison Appareils électroménagers**"-"**Déshumidificateur**», et suivez les instructions affichées.

Vérifiez l'état du voyant Wi-Fi et sélectionnez le mode approprié. Si le voyant Wi-Fi clignote, rapidement, il peut se connecter directement. Si le Wi-Fi indique.

r clignote lentement, appuyez sur «**Accédez à Connecter**« pour se connecter au Wi-Fi nommé «**SmartLife-XXXX**«

Remarques :

Une fois l'appareil connecté, le voyant Wi-Fi s'allume. Vous pouvez alors le commander via l'application.

Maintenez le bouton Minuteur enfoncé pendant environ 5 secondes, l'appareil se déconnecte et le voyant Wi-Fi s'éteint.

HYUNDAI

PRODUIT AUTHENTIQUE DE

HYUNDAI CORPORATION

For Inquiries Please Contact:

Pour toute question, veuillez contacter

AIRSAIN CPOBV
www.airsain.nl / info@airsain.nl
www.airsain.be / info@airsain.be
www.airsain.de / info@airsain.de
www.airsain.at / info@airsain.at

Bronsstraat 9-11
6031 TS Nederweert
Pays-Bas
+ 31(0)497-512164

Importé et distribué par AIRSAIN CPOBV. Fourni par HYUNDAI Corporation Holdings, Corée. Fabriqué en RPC.

HYUNDAI

DFFI-168CCW4B
DFFI-208CCW4B

PRODUIT AUTHENTIQUE DE
HYUNDAI CORPORATION

BENUTZERHANDBUCH DE

Zu Ihrer Sicherheit:
Lisez et transmettez cette notice d'utilisation. Veuillez consulter cette notice pour les späteren Gebrauch auf.

BENUTZERHANDBUCH

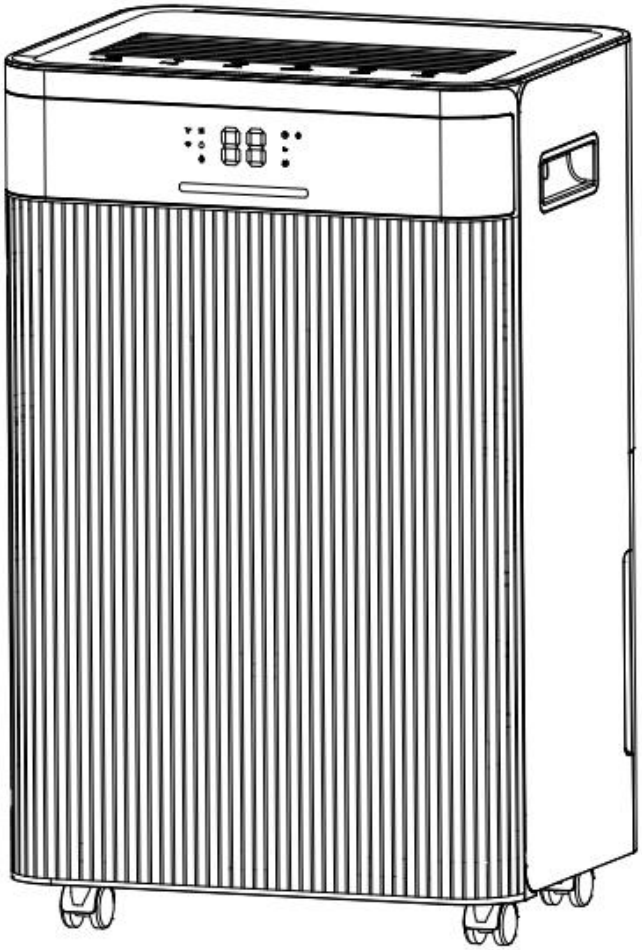

R290

CE

Bewahren Sie this Anleitung sorgfältig für spätere Referenzzwecke auf!

Vielen Dank, dass Sie sich für unseren Luftentfeuchter entschieden haben. Lisez cette instruction pour l'utilisation en toute sécurité. Bei Fragen wenden Sie sich mord an uns

INHALTER

-- BEVORSIEBEGINNEN

-- ZUIHRERSICHERHEIT

-- PRODUKTÜBERSICHT

-- INSTALLATION

-- BEDIENUNG

-- AVERTISSEMENT

-- FEHLERBEHEBUNG

-- AUSSERBETRIEBNAHME

-- CONNEXION WI-FI

1. BEVOR SIE COMMENCER

Apprenez à connaître l'utilisation du matériel médical pendant votre voyage

Luftentfeuchter zum ersten Mal verwenden.

1.1 DESCRIPTION DU PRODUIT

Der Luftentfeuchter dient dazu, überschüssige Feuchtigkeit aus der Luft zu entfernen. Le papa erzielte Verringerung der relativen Luftfeuchtigkeit schützt Gebäude und deren Inhalt vor den négatif Auswirkungen einer zu hohen Luftfeuchtigkeit.

Le Kältemittel est utilisé par l'environnement international R290. R290 hat keinen schädlichen Einfluss auf die Ozonschicht (ODP), un treibhauseffekt vernachlässigbaren (GWP) et le monde verfügbar. Aufgrund seiner effizienten Energieeigenschaften eignet sich R290 sehr gut als Kältemittel pour cette intervention. Aufgrund der hohen Entflammbarkeit des Kühlmittels sind besondere Vorsichtsmaßnahmen zu beachten.

SYMBOLE DES GERÄTS ET DU BEDIENUNGSANLEITUNG

 Avertissement	Das Gerät verwendet ein brennbares Kältemittel. Wenn Kältemittel austritt und mit Feuer oder einer Wärmequelle in Kontakt kommt, entstehen schädliche Gase und es besteht Brandgefahr.
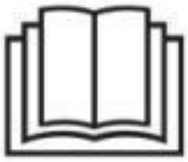	Apprenez à connaître l'utilisation d'un appareil sorgfältig BEDIENUNGSANLEITUNG.
	De plus amples informations vous attendent dans le BEDIENUNGSANLEITUNG, der WARTUNGSANLEITUNG usw.
	Das Wartungspersonal muss vor der Verwendung die BEDIENUNGSANLEITUNG et le WARTUNGSANLEITUNG sorgfältig lesen.

1.2 FOLGENDES MUSS ZUR SICHERHEIT IMMER BEACHTET WERDEN

- Dieses Gerät ist für den Gebrauch durch fachkundige oder geschulte Benutzer in Geschäften, dans l'industrie légère, auf Bauernhöfen ou pour den gewerblichen Gebrauch durch Laien bestimmt.
- Cet emploi peut être effectué par des enfants à partir de 8 ans et par des personnes avec des instructions aptitudes sensorielles ou sensorielles ou manipulations intuitives et manipulations Kenntnis utilise les outils, si vous avez de belles informations ou des conseils pour garantir votre sécurité. L'utilisation des appareils s'effectue de manière à ce qu'elle soit la plus efficace possible. Plus gentil n'entrez pas dans le jeu des Gerät. Die Reinigung und Wartung durch den Benutzer darf not von Kindern ohne Aufsicht durchgeführt werden.
- Das Gerät ist ausschließlich für die Verwendung mit R-290 (Propan) als Kältemittel ausgelegt.
- Le Kältemittelkreislauf est perdu. Les mesures de maintenance ne doivent pas être prises en compte par un seul Des techniciens qualifiés durchgeführt werden !
- Le Kältemittel ne doit pas entrer dans l'atmosphère gelangen.
- Le R-290 (Propan) est puissant et puissant comme Luft.
- Es sammelt sich zunächst in niedrigen Bereichen, kann aber durch die Ventilatoren verteilt werden.
- Wenn Propangas vorhanden ist or auch nur vermutet wird, lassen Sie nicht zu, dass ungeschultes Personal versucht, die Ursache zu finden.
- Das in dem Gerät verwendete Propangas ist geruchlos.
- Das Fehlen eines Geruchs bedeutet nicht, dass kein Gas ausgetreten ist.
- Lorsqu'une fête est organisée, évitez à toutes les personnes de se détendre et de se détendre Sie den Raum et benachrichtigen Sie die örtliche Feuerwehr, um sie über das Propanleck zu informer.
- Lassen Sie keine Personen in den Raum zurückkehren, bis der qualifizierte Servicetechniker des ingénieurs et des techniciens ont réussi à s'assurer qu'ils soient dans l'espace zurückzukehren.
- Offene Flammen, Zigaretten ou d'autres mögliche Zündquellen dürfen in ou in der Nähe des Geräts nicht verwendet werden.
- Les composants sont pour le propane ausgelegt et nicht anregend et funkenfrei. Pièces de rechange nur durch identische Ersatzteile ersetzt werden.

DIE NICHTBEACHTUNG DIESER WARNUNG KANN ZU EINER EXPLOSION, TOD, VERLETZUNGEN ET SACHSCHÄDEN FÜHREN.

2. FÜR IHRE SÉCURITÉ

Ihre Sicherheit ist das Wichtigste !

Lisez cette instruction sorgfältig durch et stellen Sie sicher, dass Sie sie vollständig versstanden haben, bevor Sie Ihren Luftentfeuchter in Betrieb nehmen.

2.1 GESCHÄFTLICHE VORSICHTSMASSNAHMEN

AVERTISSEMENT – Pour les risques liés au feu, au risque ou à l'intervention de personnes ou d'individus zu verringern:

- Lorsque le câble réseau est indiqué, il faut que ce soit un Hersteller, seinem Kundendienst ou von Personen mit vergleichbarer Qualifikation ersetzt werden, um Gefahren zu vermeiden.
- Le A-bewertete Schalldruckpegel est inférieur à 45 dB.
- Während der Wartung muss das Gerät von der Stromquelle getrennt werden.
- Assurez-vous que l'appareil soit immergé avec une fréquence, une durée, une fréquence et un Leistung den Angaben auf dem Typenschild entsprechen.
- Utilisez une dose de stockage supplémentaire.
- Siehen Sie den Stecker aus der Steckdose, wenn Sie the Gerät reinigen oder nicht benutzen.
- Nicht mit nassen Händen bedienen. Vermeiden Sie, the Wasser auf the Gerät gelangt.
- Setzen Sie das Gerät keinem Regen aus und tauchen Sie es nicht in Feuchtigkeit or andere Flüssigkeiten.
- Kippen Sie das Gerät nicht und drehen Sie es nicht um.
- Ziehen Sie den Stecker nicht aus der Steckdose, während das Gerät in Betrieb ist.
- Siehen Sie den Stecker nicht durch Ziehen am Netzkabel aus der Steckdose.
- Utilisez des supports de montage ou des supports d'adaptateurs.
- Stellen Sie keine Gegenstände auf das Gerät.
- Klettern oder sitzen Sie nicht auf dem Gerät.
- Stecken Sie keine Finger orere Gegenstände in den Luftauslass.

- Berühren Sie nicht den Lufteinlass or die Aluminiumlamellen des Geräts.
- Si l'appareil n'est pas utilisé, s'il est tombé, il est indiqué ou annoncé eines Defekts aufweist.
- Reinigen Sie das Gerät nicht mit Chemikalien.
- Stellen Sie sicher, dass das Gerät weit entfernt von Feuer, brennbaren oder explosiven Gegenständen aufgestellt ist.
- Das Gerät muss gemäß den folgenden Anforderungen installiert werden
- Utilisez sie keine anderen mittel als die vom Hersteller empfohlenen, um den Auftauvorgang zu beschleunigen ou zu reinigen.
- Das Gerät muss so gelagert werden, dass mechanische Beschädigungen vermieden werden.
- Nicht zerlegen oder verbrennen, auch nicht nach Gebrauch.
- Beachten Sie, dass Kältemittel geruchlos sind.
- Leitungen müssen vor physischen Beschädigungen geschützt werden et dürfen nicht in Un endroit incroyable est installé, si ce petit espace est de 4 m^2.
- Die nationalen Gasvorschriften müssen eingehalten werden.
- Arrêtez tous les erforderlichen Lüftungsöffnungen sans obstacles.
- Das Gerät muss in einem gut belüfteten Raum gelagert werden, dessen Größe der für den Gebrauch angegebenen Raumfläche entspricht.

⚠ Alle Personen, die an Arbeiten an oder Eingriffen in einen Kühlkreislauf beteiligt sind, müssen im Besitz eines aktuellen gültigen Zertifikats einer von der Industrie akkreditierten Bewertungsstelle sein, das ihre Kompetenz zum sicheren Umgang mit Kältemitteln gemäß einer von der Industrie anerkannten Bewertungsspezifikation bescheinigt.

⚠ Wartungsarbeiten dürfen nur gemäß den Empfehlungen des Geräteherstellers durchgeführt werden. Réparations et réparations pour les enfants d'anderem Le personnel s'en occupe, il doit s'adresser à une seule personne pour le faire, pour den Umgang mit brennbaren Kältemitteln qualifiziert ist.

Si vous n'êtes pas à l'aise ou si vous n'êtes pas heureux, si vous êtes mordu par l'art.

2.2 SICHERHEITSVORSCHRIFTEN FÜR DIE WARTUNG

Tenez-vous en à ces avertissements, si vous souhaitez obtenir des informations supplémentaires sur une seule assistance.

Luftentfeuchters R290 durchführen müssen.

2.2.1 Vérifier la température

Bevor Arbeiten an Systemen durchgeführt werden, die brennbare Kältemittel enthalten, müssen

Les mesures de sécurité sont appliquées de manière à ce que les risques liés à la sécurité soient atteints.

auf ein Minimum reduziert wird.

Pour les réparations du système de refroidissement. Bevor Arbeiten am System durchgeführt werden, müssen die

folgenden Vorsichtsmaßnahmen beachtet werden.

2.2.2 Arbeitsablauf

Die Arbeiten müssen nach einem kontrollierten Verfahren durchgeführt werden, um das Risiko durch brennbare Stoffe auf ein Minimum zu beschränken und sicherzustellen, dass während der Arbeiten kein Gas oder Dampf vorhanden ist.

2.2.3 Allgemeiner Arbeitsbereich

Tous les Wartungsmitarbeiter et d'autres personnes meurent dans l'Umgebung arbeiten, müssen über die Art der Störung unterrichtet werden.

Arbeiten in geschlossenen Räumen sind zu vermeiden. Le Bereich um den Arbeitsraum muss abgesperrt werden. Stellen Sie sicher, dass die Bedingungen in die Em Bereich durch die Kontrolle brennbarer Materialien sicher sind.

2.2.4 Mesures à prendre avec le Kühlmittel vorhanden ist

Der Raum doit vor et während der Arbeiten mit einem geeigneten Kältemitteldetektor überprüft werden. Assurez-vous que les techniciens soient potentiellement enflammés

L'atmosphère est informée. Assurez-vous de vous assurer que les produits utilisés pour votre maison

Einsatz mit brennbaren Kältemitteln geeignet sind, dh keine Funkenbildung, ausreichend abgedichtet oder eigensicher.

2.2.5 Vorhandensein eines Feuerlöschers

Wenn an Kühlgeräten or zugehörigen Bauteilen Arbeiten durchgeführt werden müssen, bei denen Hitze entsteht, muss ein geeignetes Feuerlöschgerät griffbereit sein.

Stellen Sie einen Trockenpulver- or CO2-Feuerlöscher im Arbeitsbereich bereit.

2.2.6 Keine Entzündungsquellen

Keine Person, die Arbeiten an einem Kühlsystem durchführt, bei denen Rohrleitungen freigelegt werden, die brennbares Kältemittel enthalten ou enthalten haben, darf zulassen, dass Zündquellen zu einer Brand- oder Explosionsgefahr führen können.

Comment procéder à l'installation, à la réparation, au démontage et à l'organisation, de manière pratique brennbares Kältemittel in die Umgebung gelangen kann, müssen alle möglichen Zündquellen, einschließlich des Rauchens von Zigaretten, in ausreichender Entfernung vom Ort der Arbeiten gehalten werden.

Pour commencer le travail, il faut que l'entreprise soit dirigée et mise en œuvre, um sicherzustellen, dass keine entzündlichen Gefahren oder Zündrisiken bestehen. Es müssen Schilder mit der Aufschrift « Rauchen verboten » angebracht sein.

2.2.7 Belüfteter Raum

Assurez-vous que la peau soit au frais ou au-delà, avant de vous das Gerät öffnen und während der Durchführung von Arbeiten, bei denen Wärme entsteht. Während dieser Zeit muss eine ausreichende Belüftung gewährleistet sein.

La Belüftung doit éventuellement austretendes Kältemittel sécurité verteilen et vorzugsweise nach außen in die Atmosphäre ableiten.

2.2.8 Contrôle des Kühlgeräten

Lorsque des composants électriques sont utilisés, ils doivent être utilisés pour le travail en cours und die vorgesehene Funktion geeignet sein und die richtigen Spezifikationen aufweisen.

Die Wartungs- und Servicerichtlinien des Herstellers sind jederzeit zu befolgen. Wenden Sie sich im Zweifelsfall and die technische Abteilung des Herstellers, um Unterstützung zu erhalten.

Les contrôleurs folgenden müssen bei Anlagen durchgeführt werden, die brennbare Kältemittel verwenden:

- Der Füllgrad entspricht der Größe des Raums, in dem sich das kühlmittelhaltige Gerät befindet oder installiert wird.
- Die Lüftungsanlagen und -auslässe funktionieren ordnungsgemäß et ne sont pas bloqués. Bei Verwendung eines indirekten Kühlkreislaufs muss der Sekundärkreislauf auf das Vorhandensein von Kühlmittel überprüft werden.
- Die Kennzeichnung auf den Geräten bleibt sichtbar and lesbar. Unleserliche Kennzeichnungen et Zeichen müssen korrigiert werden.

- Les composants ou les composants doivent être installés par un seul ort et doivent être installés Wahrscheinlichkeit nach keinen Stoffen ausgesetzt sind, die kühlmittelhaltige Komponenten Il est possible, à ce moment-là, que les composants soient les meilleurs des matériaux, que la nature protège la corrosion sind ou angemessen gegen Korrosion geschützt sind.

2.2.9 Contrôler les appareils électriques

Réparation et réparation de composants électriques umfassen erste Sicherheitsüberprüfungen et Inspektionsverfahren für Komponenten. Quand un Fehler vorliegt, der die Sicherheit gefährden könnte, darf keine Stromversorgung an den Stromkreis angeschlossen werden, bis der Fehler zufriedenstellend behoben wurde. Wenn der Fehler nicht sofort behoben werden kann, aber der Betrieb fortgesetzt werden muss, muss eine angemessene vorübergehende Lösung verwendet werden. Dies muss dem Eigentümer der Anlage gemeldet werden, damit alle Beteiligten informiert sind.

Les premiers tests de sécurité umfassen :

- Die Kondensatoren werden entladen: Dies muss auf sichere Weise erfolgen, um die Entstehung von Funken zu verhinterns.
- Es dürfen während des Ladevorgangs, der Reparatur oder der Entlüftung des Systems keine unter Spannung stehenden elektrischen Komponenten und Kabel freigelegt werden.
- Die Erdungsverbindung muss durchgehend gewährleistet sein.

3. PRODUCTOVERZICHT

3.1 DESCRIPTION DU PRODUIT

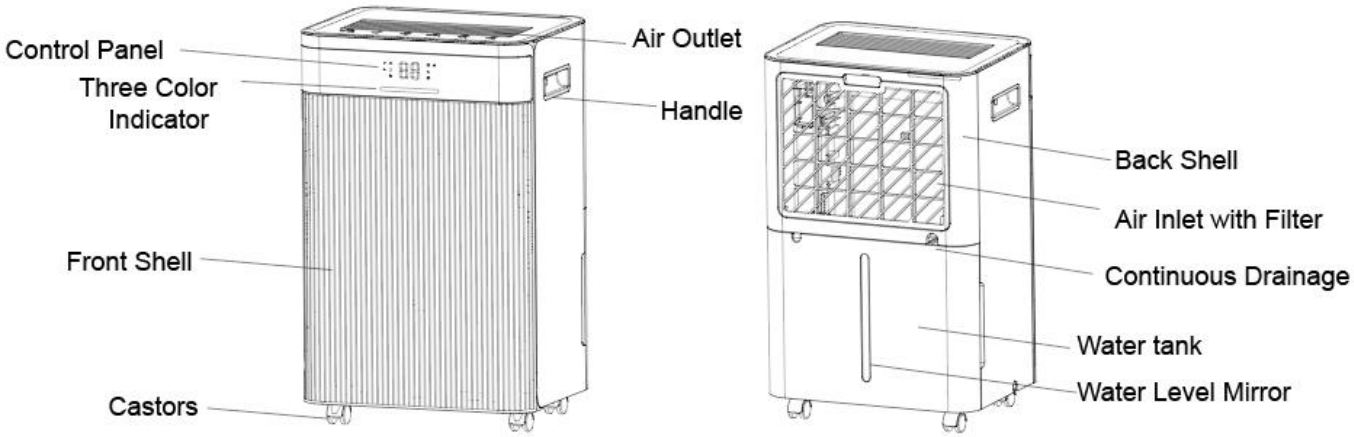

3.2 SPEZIFIKATIONEN

MODÈLE	DFFI-168CCW4B	DFFI-208CCW4B
Entfeuchtungsleistung	16 L/j (30 °C, HR 80 %)	20 L/j (30 °C, HR 80 %)
Nennspannung	220-240 V CA / 50 Hz	220-240 V CA / 50 Hz
Max. Nennleistungsaufnahme Strom	300 W/2,1 A (30 °C, HR80%)	330 W/2,3 A (30 °C, HR 80 %)
Geräuschpegel	⩽41dB(A)	⩽41dB(A)
Fassungsvermögen Réservoir d'eau	4,5 L	4,5 L
Maximale Kältemittelfüllung	290 R/50 g	R290/54g
Poids net	13 kg	13,5 kg
Maximaler Druck	Max : 3,2 MPa Min : Côté : 0,7 MPa	Max : 3,2 MPa Min : 0,7 MPa
Mindestraumgröße	4㎡	4㎡
Abmessungen	305*240*495 mm	305*240*495 mm

4 INSTALLATION

4.1 STANDARD

- Stellen Sie das Gerät auf einen festen, ebenen Untergrund in einem Bereich mit Mindestens 30 cm Freiraum um das Gerät herum et sorgen Sie für eine gute Luftzirkulation.
- Installeren Sie das Gerät niemals an einem Ort, an dem es folgenden Einflüssen ausgesetzt sein könnte:
    - Wärmequellen wie Heizkörper, Heizgitter, Öfen ou autre produit, die Wärme erzeugen.
    - Dans un Bereich, dans l'huile ou l'eau, vous pouvez le faire.
    - Direkte Sonneneinstrahlung.
    - Mechanische Vibrationen ou Stöße.
    - Staub surmäßiger.
    - Unzureichende Belüftung, z. B. dans un Schrank.
    - Unebene Oberfläche.

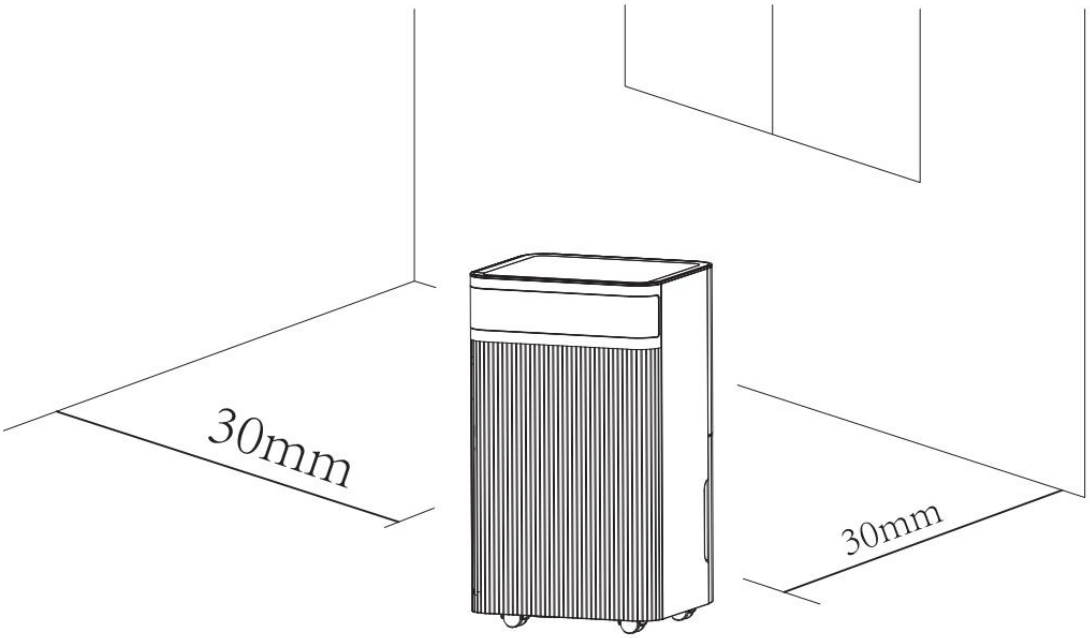

AVERTISSEMENT

Installeren Sie das Gerät in Räumen, die plus grand als 4 m² sind.

Installieren Sie das Gerät nicht an einem Ort, an dem brennbare Gase austreten können.

HINWEIS

L'artisan peut avoir un autre aperçu ou des informations complémentaires.

Geruch des Kühlmittels bereitstellen.

4.2 SICHERE BEDIENUNG DES GERÄTS

- Überprüfen Sie das Gerät nach dem Auspacken auf Beschädigungen oder Kratzer.
- Utilisez cette température pour une température comprise entre 5 °C et 35 °C.
- Nicht im Freien verwenden. Ce feu de protection contre l'incendie n'est pas pour l'essentiel dans les logements. vorgesehen.
- Ne pas utiliser l'appareil dans les environs de la maison, avant ou ailleurs Gegenständen, die den Einlass et Auslass blockieren könnten.
- Halten Sie den Lufteinlass und -auslass free von Hindernissen.
- Lorsque l'appareil est plus à 45°, il est possible d'avoir 24 heures de longueur aufrecht stehen, bevor Sie es einschalten.
- Halten Sie Türen und Fenster geschlossen, um Energie zu saven.
- Verwenden oder lagern Sie das Gerät nicht in direktem Sonnenlicht oder Regen.
- C'est normal, la société Luftauslass nach kontinuierlichem Gebrauch an heißen Tagen chaleureux.
- Leeren Sie den Wasserbehälter, bevor Sie das Gerät bewegen.
- Si vous êtes sûr, le réservoir d'eau est riche en eau, car l'appareil n'est pas disponible. ordnungsgemäß funktioniert.
- Le feu de l'avion démarre dans le mode, der bei der letzten Verwendung des Geräts ausgewählt wurde.
- Le feu de l'air commence avec l'incendie, lorsque l'incendie est dans la surface 3 % über der ausgewählten Feuchtigkeit liegt.
- Il s'agit d'une protection de 3 minutes pour le compresseur. Attendez 3 minutes, bis der Luftentfeuchter die Entfeuchtung wieder aufnimmt.

5. BEDIENUNG

5.1 BEDIENFELD

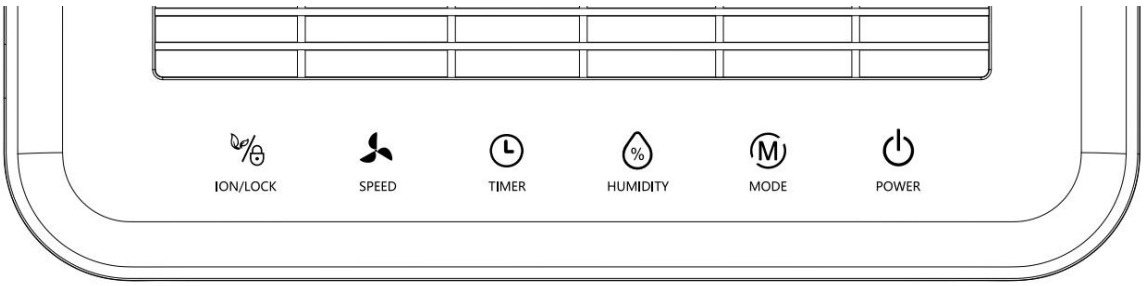

Pouvoir

Drücken Sie die STANDBY-Taste, um das Gerät einzuschalten. Le Betriebsanzeige leuchtet auf und die Standard-Lüftergeschwindigkeit est auf hoch eingestellt. Die Standardluftfeuchtigkeit beträgt 50 %. Lorsque l'appareil est allumé, appuyez sur le goût pour qu'il soit auszuschalten. Die Kontrollleuchte „Betrieb" erlischt und der Kompressor stoppt sofort. Le ventilateur s'éteint pendant 30 secondes.

Goût de mode

Fonctions

Mode automatique – programme de travail continu. Un seul coup d'oeil, pour un mode anderen zu wechseln. Die entsprechende Kontrollleuchte leuchtet auf. Arrêtez de mourir gedrückt, um den Schlafmodus auszuwählen.

●**Automatikmodus**:Lorsque l'umgebungsfeuchtigkeit ⩾ der eingestellten Feuchtigkeit +3 % premièrement, le ventilateur commence à fonctionner et le compresseur commence au bout de 3 secondes. travailler.

Lorsque la température ambiante ⩽ la température ambiante -3 % est arrêtée par le compresseur et le ventilateur verlangsamt sich.

Sowohl die Ventilatorgeschwindigkeit et aussi die Feuchtigkeit können im Automatikmodus angepasst werden.

Nachdem Sie die Luftfeuchtigkeit eingestellt haben, leuchtet die LED wieder auf, um die Umgebungsluftfeuchtigkeit anzuzeigen.

●**Mode de fonctionnement Kontinuierlicher Trocknungs** : Die Maschine läuft weiter, aber die L'éclairage ne peut pas être plus efficace.

●**Mode veille** : Halten Sie mourir Modustaste gedrücircuit, euhtanière Mode de sommeil auszuwählen.

Au bout de 10 secondes, la durée de fonctionnement est réglée, les instructions sont toutes à portée de main.

et la Windgeschwindigkeit wird automatisch von hoch auf niedrig umgeschaltet. Berühren Sie un beliebige Taste, um die Anzeige zu aktivieren.

Les autres fonctions fonctionnent avec le diesel, comme le mode de mise en marche automatique.

Im Schlafmodus wird der Fehlercode nicht angezeigt et die Windgeschwindigkeit et Luftfeuchtigkeit sind einstellbar. Im Schlafmodus gibt das Gerät keinen Alarmton aus, wenn der Wassertank voll ist, sondern leuchtet die Anzeige « Wassertank voll », um Sie daran zu erinnern, le réservoir d'eau sera là et il sera possible de le faire.

LUFTFEUCHTIGKEIT EINSTELLEN Goût

Examinez ce goût, avec le temps de combustion (30 à 80 %) ou avec le temps de minuterie (1 à 24 heures). einzustellen. Pour la conduite d'incendie, appuyez sur une seule, à 5 % de conduite d'incendie hinzuzufügen. Die Luftfeuchtigkeitseinstellung folgt der folgenden Reihenfolge: 30 % – 35 % – 40 % – 45 % – 50 % – 55 % – 60 % – 65 % – 70 % – 75 % – 80 % – 30 % Zyklus. Euh, ta tanière Timer anzupassen, drücken Sie einmal, um den Timerwert um 1 Stunde zu erhöhen. La minuterie folgt der folgenden Reihenfolge: 00-01-02-03-04-05-06-07-08-09-10-11-12-13-14-15-16-17-18-19-20-21-22-23-24-00 Zyklus.

Minuteur-Goût

Appuyez sur le Timer-Taste pour activer ou désactiver le Timer.

a) Je n'ai pas de mode minuterie : appuyez sur le goût de la minuterie pour utiliser la minuterie. Le numérique L'affichage clignote et le Timer-Zeit s'affiche. Appuyez sur les clignotants numériques

Affiche le goût unique, le temps passé par le minuteur (0 à 24 heures).

b) Dans le mode minuterie : appuyez sur le goût de la minuterie et l'affichage numérique clignote, puis verbleibende Timer-Zeit anzuzeigen. Appuyez sur le bouton Timer-Taste lorsque l'affichage numérique clignote et le minuteur s'éteint.

Goût du ventilateur

Hochgeschwindigkeits-Niedriggeschwindigkeitszyklus, drücken Sie einmal auf die Taste, um umzuschalten, and ann leuchtet die entsprechende Anzeige auf.

ION/Verriegelung

Lorsque l'appareil est préparé, il suffit de passer 3 secondes sur le goût pour le goûter. Kindersicherung zu öffnen/zu schließen. Lorsque le goût est activé, leuchtet die Kontrollleuchte der Kindersicherung. Die Kontrollleuchte der Kindersicherung ist aus. Nach dem Öffnen der

L'éducation des enfants est possible avec ce travail automatique, Solange dans une chute de Stromaus ou dans une autre.

Abschaltung auftritt.

Appuyez sur ce goût pour que l'ioniseur soit auszuschalten.

3-Farben-Digitalanzeige:

Luftfeuchtigkeit<45 % : Die Anzeige leuchtet blau.

45 %>Luftfeuchtigkeit<65 % : Die Anzeige leuchtet vert.

Luftfeuchtigkeit>65 % : Die Anzeige leuchtet rot.

ENTLEEREN DES WASSERTANKS

- Quand le Tank est là, il donne à l'appareil un ensemble d'appareils et d'accessoires. « Wassertank voll » leuchtet auf.
- Drücken Sie die POWER-Taste, um the Gerät auszuschalten.
- Vous pouvez vous connecter au réservoir d'eau et le placer facilement dans le réservoir d'eau. Luftentfeuchters heraus.

- Lassen Sie das Wasser in a einem Raum mit Abfluss or im Freien ablaufen.
- Reinigen Sie sowohl die Innenseite ainsi que la Außenseite des Tanks.
- Placez le réservoir à votre disposition dans l'appareil.
- Drücken Sie die POWER-Taste, um den betrieb wieder aufzunehmen.
- Lorsque l'Anzeige « Wassertank voll » nicht erlischt, überprüfen Sie, ob der Schwimmer richtig siège.

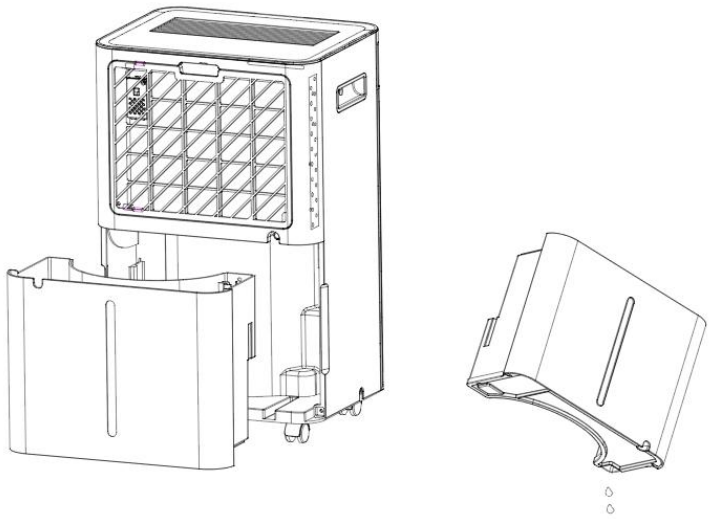

AVERTISSEMENT

- Werfen Sie die Magnete und Kunststoffnieten des Wassertanks nicht weg. Chutes d'Andern l'arrêt du système d'exploitation n'est pas automatique lorsque le réservoir d'eau est en place et l'eau de condensation läuft über et beschädigt den Boden des Raums.

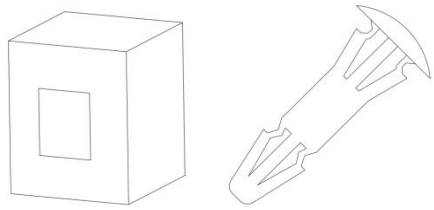

- Assurez-vous de vous assurer que les réservoirs d'eau froide sont réutilisés dans les réservoirs d'eau. bevor Sie den Betrieb der Maschine wieder aufnehmen.

- Lorsque le distributeur d'eau verse, il vous suffit de vous procurer de l'eau. Vermeiden Sie die Verwendung von Reinigungsmitteln, Stahlkugeln und Chemikalien,

Staubentfernern, Dieselöl, Benzol, Verdünnungsmitteln ou d'autres Lösungsmitteln. Andernfalls wird the Wassertank beschädigt and cann undicht werden.

- Placez le réservoir à votre disposition dans l'appareil. Andernfalls va mourir L'eau est möglicherweise rot et la machine ne peut pas être utilisée.

KONTINUIERLICHER ABFLUSS

Für den Dauerbetrieb oder unbeaufsichtigte Entfeuchtung schließen Sie einen Ablaufschlauch an. L'eau de condensation peut être automatique dans un avion ou à travers la Schwerkraft abgeleitet werden.

--Sie den Ablaufschlauch gerade.

-- Stecken Sie das une Ende des Ablaufs in den Abfluss im Loch des Behälters and schließen Sie das autres Ende an den Abfluss im Badezimmer, im Freien oder in einem eimerartigen Behälter oder an den vorgeschriebenen Abflussbereich an.

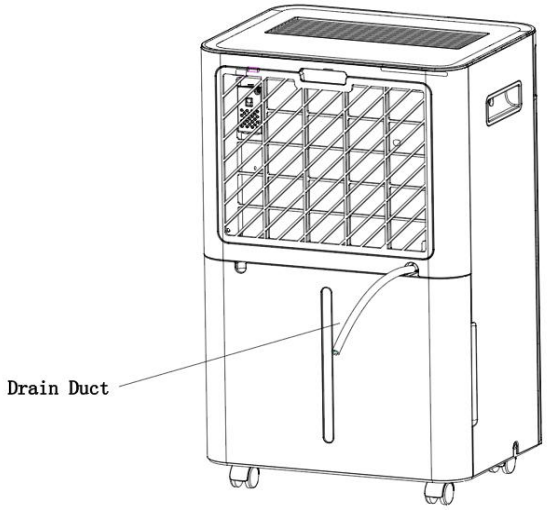

AVERTISSEMENT

1.Blockieren Sie den Abfluss or die Abflussleitung nicht. Bei einer Verstopfung vole das Eau de Cologne dans le réservoir d'eau.

2.Sie die Abflussleitung nicht. Die Höhe der Abflussleitung doit être niedriger sein als der Auslass.

3.Die Abflussleitung muss fest mit dem Auslass verbunden sein.

6. AVERTISSEMENT

Achtung: Bevor Sie die Maschine reinigen and warten, müssen Sie sie ausschalten und den Netzstecker ziehen, um Stromschläge zu vermeiden.

REINIGUNG DES LUFTFILTERS(alle zwei Wochen)

Staub l'a mis auf dem Filter et derrière le Luftstrom. L'entreprise Luftstrom verringert die Effizienz des Systems et s'il est bloqué, peut mourir à cause de cela.
Schäden am Gerät führen.

Le filtre à air doit être réglé correctement. Le filtre à air est destiné à un nettoyage simple abnehmbar. Utilisez le filtre à air sans filtre à air, mais le filtre à air
verschmutzen kann.

1. Nehmen Sie den Wasserbehälter aus dem Gehäuse et ziehen Sie annn the Filter von der Unterseite heraus.

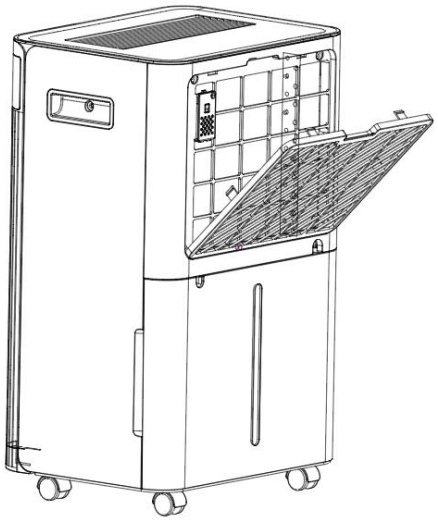

2. Utilisez un couteau à pain, un couteau à la recherche de la flèche supérieure. entfernen. Lorsque le filtre est très différent, il doit être lavé avec de l'eau et un milden Reinigungsmittel und trocknen Sie ihn anschließend gründlich ab.

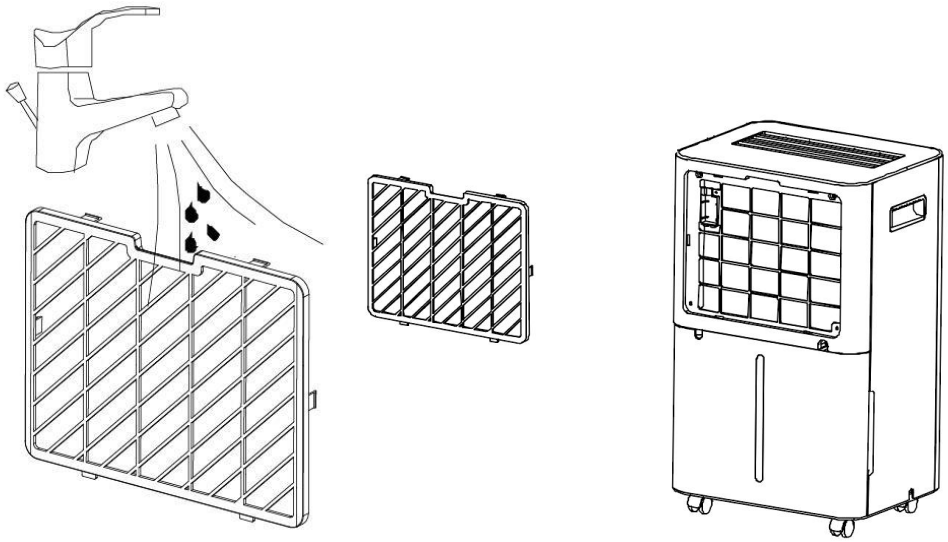

3. Réglez le filtre avec un.

7. PROBLÈME LÖSEN

BETRIEBSTEMPERATUR 5 °C ⩽ Umgebungstemperatur ⩽ 35 °C

Si la température ambiante est inférieure ou supérieure à la température ambiante, elle risque de s'effondrer.

Luftentfeuchter aus. À 5 °C ⩽ Température de fonctionnement ⩽ 16 °C sous tension du compresseur automatique

Intervalle ab; lorsque les organes d'aspiration s'échappent du compresseur et du ventilateur

weiterläuft.

BEVOR SIE DEN KUNDENDIENST ANRUFEN

Avant de vous inscrire au Kundendienst wenden, sollten Sie die mitgelieferte Liste zur Fehlerbehebung

consultants. Dort finden Sie häufig auftretende Ereignisse, die nicht auf einen Defekt or ainen

anderen Mangel zurückzuführen sind.

Problème	Urses possibles	Lösung
Fonctionne pas	Keine Stromversorgung	Une dose de stockage fonctionnelle anschließen und einschalten
	Anzeige „Wasser voll“ clignote	Wassertank entleeren und zurücksetzen ou Wasserbehälter richtig einsetzen
	Température ambiante ˂ 5 °C ou > 35 °C	Selbstschutz zum Schutz des Geräts. Peut-être que la température n'est pas élevée betrieben werden
Schlechte Fonction	Ist der Luftfilter verstopft?	Réparer le filtre à air comme angegeben
	Ist der Einlasskanal oder der Auslasskanal verstopft?	Entfernen Sie die Verstopfung aus dem Auslasskanal ou dem Einlasskanal.
Keine Luftzufuhr	Ist der Filter verstopft?	Washchen Sie den Filter
Laute Geräusche pendant que Entfeuchtung	Steht das Gerät nicht gerade?	Stellen Sie the Gerät auf einen ebenen Sous-sol
	Ist der Filter verstopft?	Washchen Sie den Filter
FL	Réservoir d'eau plein	Leeren Sie den Wassertank
E1/E2	Problème de capteur	Ersetzen Sie den Sensor

HINWEIS

Lorsque la température ambiante est élevée (>35°C)ou trop bas (<5°C)ist or die Luftfeuchtigkeit zu niedrig ist (<20 %), schaltet sich der Lufttentfeuchter zum Schutz self aus. Stellen Sie das Gerät an einen geeigneteren Ort et starten Sie es manuell new.

8. AUSFALL

8.1 LAGERUNG

Langage du temps – Si vous ne souhaitez pas utiliser le temps pour un temps plus long (plus d'une paire de femmes) non benutzen, sollten Sie es reinigen und vollständig trocknen lassen. Lagern Sie das Gerät wie folgt:

1. Drücken Sie die Ein-/Aus-Taste, um das Gerät auszuschalten, et ziehen Sie den Netzstecker aus der Steckdose.
2. Lassen Sie das restliche Wasser aus dem Gerät ablaufen.
3. Reinigen Sie den Filter et lassen Sie ihn an einem schattigen Ort vollständig trocknen.
4. Enroulez le câble réseau auf et legen Sie es neben den Wasserbehälter.
5. Réglez le filtre avec un.
6. Während der Lagerung muss das Gerät aufrecht stehen.
7. Lagern Sie das Gerät an einem gut belüfteten, trockenen, non corrosiven and gasfreien ort im Innenbereich.

ATTENTION :

Der Verdampfer in der Maschine muss trocken sein, bevor das Gerät verpackt wird. Meurt empêché Schäden an Komponenten und Schimmelbildung.

Trennen Sie das Gerät vom Stromnetz et stellen Sie es für mehrere Tage in einen trockenen, offenen Raum, damit es trocknen kann. Une autre méthode de travail, la meilleure façon de procéder Darin, la Luftfeuchtigkeit um mehr als 5 % über die Umgebungsfeuchtigkeit einzustellen, um den Ventilator zu zwingen, den Verdampfer einige Stunden long zu trocknen.

8.2 WEGWERFEN

ATTENTION !

Das Entsorgen von Kühlmitteln in die Atmosphäre ist strongs verboten !
Werfen Sie Elektrogeräte nicht als nonsortierten Siedlungsabfall weg, sondern nutzen Sie séparé Sammelstellen. Wenden Sie sich an Ihre Gemeinde, um Informationen über die verfügbaren Sammelsysteme zu erhalten. Lorsqu'il y a des appareils électriques auf Deponien ou Mülldeponien gelangen, können gefährliche Stoffe ins Grundwasser gelangen et in die Nahrungskette gelangen, was Ihrer Gesundheit et Ihrem Wohlbefinden schaden kann.

9. Informations sur l'application « Smart Life »

Mourir**«SmartLife**L'application est disponible pour Android et iOS.

Scannez le QR-Code saisi et dirigez-le directement vers le téléchargement.

Informations sur l'utilisation de l'application

Avec cette application, vous pourrez voir les services de votre entreprise domestique. La Vorausetzung ist eine

Il est doté d'une connexion WLAN avec votre routeur et de l'application gratuite « Smart Life ».

1. Installez l'application « Smart Life ». Erstellen Sie ein Benutzerkonto.
2. Activez la fonction WLAN dans vos installations de configuration.
   un. Appuyez sur le TIMER-Taste pendant 3 secondes pour activer la fonction WLAN.
3. Placez le routeur à 5 mètres de votre routeur.
4. Solange das Gerät eingeschaltet est, clignot die WLAN-Anzeige. Nach 3 Minuten wird der Statut aufgehoben, wenn keine Netzwerkkonfiguration vorliegt, et die Anzeigeleuchte erlischt.

Connexion WLAN

Méthode 1

Verbinden Sie sich über Bluetooth

Activez Bluetooth sur votre téléphone portable ou sur un autre appareil.

Lorsque l'interface WLAN clignote, vous pouvez ouvrir l'application « Smart Life ». Das Gerät wird automatisch

über Bluetooth verbunden.

Méthode 2

Lorsque l'écran WLAN clignote, indiquez « Gerät hinzufügen » – « Kleine Haushaltsgeräte » – « Luftentfeuchter » et suivez les instructions sur l'écran.

Examinez l'état de l'analyse WLAN et vérifiez votre état

richtigen Status aus. Lorsque l'antenne WLAN clignote, vous pouvez

eine direkte Verbindung hergestellt werden.

Lorsque l'option WLAN clignote longuement, appuyez sur « Gehe zu Verbindung », un

Verbindung zum besagten WLAN herzustellen « SmartLife-XXXX »

Hinweise:

Sobald the Gerät erfolgreich verbunden ist, leuchtet die WLAN-Leuchte auf. Jetzt können Sie

le Gerät über die App bedienen.

Arrêtez la minuterie-goût pendant 5 secondes. Le système ne fonctionne pas et la prise WLAN ne fonctionne pas.

HYUNDAI

PRODUIT AUTHENTIQUE DE
HYUNDAI CORPORATION

Bei Fragen wenden Sie sich mord an:

AIRSAIN

www.airsain.nl / info@airsain.nl

www.airsain.be / info@airsain.be

www.airsain.de / info@airsain.de

www.airsain.at / info@airsain.at

Bronsstraat 9-11
6031 TS Nederweert
Les Pays-Bas
+ 31(0)497-512164

Importé et vendu par AIRSAIN
Entwickelt von HYUNDAI Corporation Holdings, Korea
Hergestellt en RPC

HYUNDAI

DFFI-168CCW4B
DFFI-208CCW4B

PRODUIT AUTHENTIQUE DE
HYUNDAI CORPORATION

GEBRUIKERSHANDLEIDING NL

Voor uw veiligheid:

Lees en begrijp deze handleiding vóór gebruik. Attention à cette manipulation pour les personnes concernées.

MANUTENTION

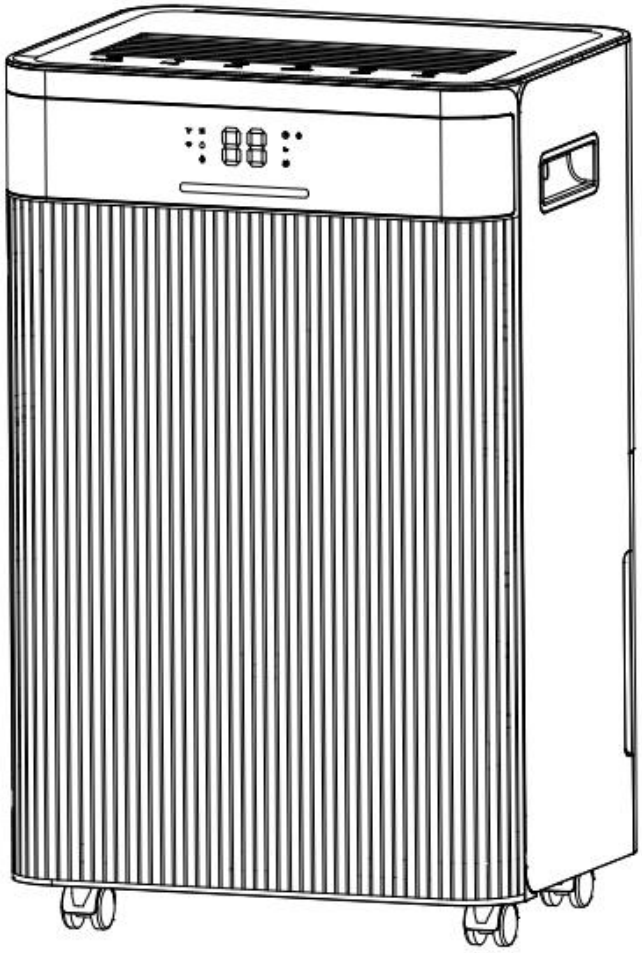

Attention à cette manipulation pour une référence complète !

Bedankt dat vous voor onze luchtontvochtiger hebt gekozen. Zorg ervoor que vous manipulez d'abord la porte la plus proche pour le fonctionnement. Si vous avez du poids, neem dan contact op.

INHOUD

1.VOORDAT U BEGINT

2.VOOR UW VEILIGHEID

3.PRODUCTOVERZICHT

4.INSTALLER

5. BÂTIMENT

6.ONDERHOUD

7.PROBLEMEN OPLOSSEN

8.BUITENBEDRIJFSTELLING

9. Liaison Wi-Fi

1. VOORDAT U DÉBUT

Lees de gebruiksaanwijzing zorgvuldig door voordat uw luchtontvochtiger voor de eerste keer gebruikt.

1.1 DESCRIPTION DU PRODUIT

Le vol de l'avion est dû à un vol excessif pour que le vol soit utilisé. De
le résultat d'un nom de famille relatif à un vochtigheid beschermt gebouwen et hun inhoud tegen de nadelige gevolgen van een te hoge luchtvochtigheid.

Dans le milieu de gamme, le milieu environnant R290 est généré. Le R290 est fortement impliqué dans le traitement de l'ozone (ODP), ce qui entraîne un effet de broeikas (GWP) et est largement autorisé.
Le moyen de transport d'énergie efficace est R290 zeer gechikt als koelmiddel voor cela passage à pied. Vanwege de hoge ontvlambaarheid van de koelvloeistof moeten speciale voorzorgsmaatregelen in acht worden genomen.

SYMBOLE DE L'APPAREIL ET DU GEBRUIKERSHANDLEIDING

waarschuwing	L'unité est située au milieu du lac. Alors il est koelmiddel lekt et en contact avec vous un verwarmingsbron, ontstaat er schadelijk gas fr brandgevaar.
	Lees eerst zorgvuldig de GEBRUIKERSHANDLEIDING voor gebruik.
	Plus d'informations sont disponibles dans le GEBRUIKERHANDLEIDING, SERVICEHANDLEIDING en dergelijke.
	Le personnel doit être prêt à s'occuper de la situation de l'entreprise. GEBRUIKERSHANDLEIDING et SERVICEHANDLEIDING lire.

1.2 HET VOLGENDE MOET ALTIJD IN ACHT WORDEN GEHOUDEN VOOR DE VEILIGHEID

- Cet appareil est conçu pour le bureau de la porte d'entrée des personnes en formation à Winkels, dans de lichte industrie, op boerderijen, of voor commercieel gebruik door leken.
- Cet appareil peut être utilisé par les enfants à partir de 8 ans et par les personnes rencontrées verminderde fysieke, zintuiglijke of mental vermogens of een gebrek aan ervaring fr Kennis als zij dat wel hebben onder toezicht staan of instructions hebben gekregen over het veilige gebruik van het apparaat et de mogelijke gevaren begrijpen. Les enfants ne peuvent pas utiliser le jeu d'appareils. Rénovation et gebruikersonderhoud mogen niet door kinderen zonder toezicht worden uitgevoerd.
- L'unité est mise en service pour fonctionner avec du gaz R-290 (propane) ainsi que le remplacement koelmiddel.
- Le circuit du centre-ville est protégé. Alleen een gekwalificeerde technicus mag onderhoud uitvoeren!
- Laat het koelmiddel niet in the atmosfeer terechtkomen.
- Le R-290 (propaan) est brandbaar en zwaarder dan lucht.
- Il s'agit d'abord d'un endroit où la porte du ventilateur peut être fermée.
- Alors que la propagande est une parole d'eux-mêmes, laat et niet toe dat ongetraind le personnel s'enquiert de l'oorzaak te vinden.
- Les propagandes qui ont été formulées dans l'unité ont été très lourdes.
- Il a été brisé par une personne qui ne s'est pas servie d'un gaz instantané.
- S'il y a un mot déclaré, l'évacuateur et l'attention de toutes les personnes uit de ruimte, ventileer de ruimte en neem contact op met de plaatselijke brandweer om hen te informez-vous de la date à laquelle une propaanlek est opgetreden.
- Laat geen personen terug in de ruimte totdat de gekwalificeerde servicemonteur est gearriveerd, et le conseil technique indique que le voile est de vous faire gagner du temps.
- Il y a plus d'une fois ouvert vuur, sigaretten d'autres mogelijke ontstekingsbronnen worden gebruikt in de in de buurt van de unit.
- Les composants sont mis en œuvre pour propaan en niet-stimulerend en vonkvrij. Sous-entendus mogen uitsluitend worden vervangen door identieke reparatieonderdelen.

HET NIET VOLGEN VAN DEZE WAARSCHUWING KAN LEIDEN TOT EEN EXPLOSIE, DE DOOD, LETSEL ET SCHADE AAN EIGENDOMMEN

2. VOOR UW VEILIGHEID

Votre voile est le allerbelangrijkste !

Vous devez manipuler la porte et régler l'erreur qui vous intéresse ici, avant vous uw luchtontvochtiger in gebruik neemt.

2.1 BEDRIJFSVOORZORGSMAATREGELEN

WAARSCHUWING - pour le risque de la marque, des prises électriques de Letsel à des personnes de eigendommen te verminderen:

- Si le netsnoer est demandé, il doit être utilisé par le fabricant, zijn serviceagent of personen met vergelijkbare kwalificaties om gevaar te voorkomen.
- Le niveau de pression du pistolet à gel A-gewogen est inférieur à 45 dB.
- Tijdens onderhoud Moet Het Apparaat Worden Losgekoppeld van de Stroombron.
- Bedien het apparaat altijd met een gelijkwaardige stroombronspanning, fréquente fr vermogen als aangegeven op het productidentificatieplaatje.
- Placez un autre contact d'arrêt à l'endroit où se trouve l'appareil.
- Vous devez utiliser le contact d'arrêt et le fabricant d'appareils qui n'est pas utilisé.
- Niet met natte handen bedienen. Voorkom dat er water op het apparaat terechtkomt.
- L'appareil n'a pas eu de dégâts lors de la régénération, et il n'a pas encore eu le droit à une autre machine vloeistof.
- Kantel n'a pas d'appareil, et ne l'a pas fait.
- Haal de stekker n'utilise pas le contact d'arrêt lorsque l'appareil est en fonctionnement.
- Le trek ne passe pas par la porte d'arrêt du réseau pour le trekken.
- Gebruik geen verlengsnoer of adapterstekker.
- Plaats geen voorwerpen op het apparaat.
- Klim of zit niet op het apparaat.
- Laissez-vous tenter par d'autres moyens sur la carte du transport aérien.
- Le revêtement de luchtinlaat des lamelles d'aluminium de l'unité n'est pas aan.

- Gebruik het apparaat niet het gevallen est, beschadigd is of tekenen vertoont van een défaut du produit.
- Assurez-vous que l'appareil ne soit pas utilisé avec des produits chimiques.
- Zorg ervoor que het apparaat verwijderd is van vuur, ontvlambare of explosieve voorwerpen.
- L'unité doit être rédigée dans un cadre excessif avec le niveau national bedradingsvoorschriften.
- Gebruik geen andere middleen om het ontdooiproces te versnellen of schoon te maken dan deze aanbevolen door de fabrikant.
- L'appareil doit être réglé en fonction du mécanisme prévu à cet effet.
- Niet démonteren de verbranden, ook niet na gebruik.
- Vous m'avez dit que le centre-ville n'avait pas de valeur.
- Leidingen moeten worden beschermd tegen fysieke schade en mogen niet worden Geïnstalleerd in a ongeventileerde ruimte, als die ruimte kleiner is dan 4m².
- Le contrôle national du gaz est nécessaire pour le génome mot.
- Il y a des obstacles à l'ouverture de la ventilation.
- L'appareil doit être utilisé pour une utilisation en toute sécurité lors de la guerre. Kamergrootte overeenkomt met de ruimteoppervlak zoals gespecialeerd voor gebruik.

⚠ Ce qui est lié est de travailler avec des inbreken dans un circuit de refroidissement qui se trouve dans le soyez certifié par un certificat actuel d'une porte de l'industrie accréditée beoordelingsautoriteit, die hun compétentie autoriseert om veilig met koudemiddelen om te gaan Dans un contexte excessif, une porte de l'industrie a été conçue pour répondre à des spécifications spécifiques.

⚠ Onderhoud mag alleen worden uitgevoerd zoals aanbevolen door de fabrikant van de appareil. Onderhoud et réparations waarbij de hulp van ander deskundig personeel nodig is, plusieurs mots s'offrent à vous sous l'œil d'une personne qui se trouve dans le bâtiment du véhicule brandbare koelmiddelen.

Si vous n'avez pas besoin d'aide, veuillez contacter le service du concessionnaire.

2.2 VEILIGHEIDSMAATREGELEN BIJ ONDERHOUD

Ces ailes veulent que vous ayez besoin d'aide pour un logement luchtontvochtigerR290.

2.2.1 Controleer de ruimte

Voordat wordt begonnen met werkzaamheden aan systemen die ontvlambare koelmiddelen bevatten, worden er veiligheidscontroles uitgevoerd noodzakelijk om ervoor te Zorgen dat het il y a un risque à avoir besoin d'un mot minimum requis.

Pour réparer le système de refroidissement. Voordat werkzaamheden aan het system worden uitgevoerd, moeten de volgende voorzorgsmaatregelen in achten worden génomen.

2.2.2 Procédure de travail

Le travail doit être rédigé en utilisant une procédure de contrôle pour le risque de l'opération brandbare stoffen tot een minimum te beperken, et ce gaz d'humidité est aanwezig, terwijl de werkzaamheden worden uitgevoerd.

2.2.3 Algemeen werkgebied

Tous les employés et d'autres meurent dans le cadre de leur travail global, mais ils doivent le dire geïnstrueerd sur le fond du stockage

Werkzaamheden in besloten ruimtes moeten worden vermeden. Le rond-point werkruimte moet worden afgesplitst. Zorg ervoor dat de omstandigheden in het gebied voileig zijn contrôle de porte en utilisant du matériel de marque.

2.2.4 Contrôles de l'utilisation du Koelmiddel

De ruimte moet vóór en tijdens de werkzaamheden worden gecontroleerd met een geschikte détecteur de milieu de gamme. Zorg ervoor que de technicus op de hoogte est van potentieel ontvlambare atmosphère. Zorg ervoor que de gebruikte lekdetectieapparatuur geschkt est voor gebruik met brandbare koelmiddelen, dwz geen vonkvorming, voldoende afgedicht of intrinsèquek veilig.

2.2.5 Utilisation du brandblosser

Il est également possible de travailler avec des mots différents sur l'appareil de refroidissement de l'utilisateur. sous réserve qu'il s'agisse d'un appareil de marque utilisé à la main.

Zorg voor een droog poeder of CO2-vuurblusser in het werkgebied.

2.2.6 Geen ontstekingsbronnen

Une personne qui travaille à l'aide d'un système de gestion des déchets qui peut vous aider liggen die ontvlambaar koelmiddel bevatten of hebben bevat, moet voorkomen dat ontstekingsbronnen tot brand- of explosiegevaar kunnen leiden.

Effectuez l'installation, la réparation, l'entretien et la réparation, sans que vous ayez à vous soucier de la marque du milieu de gamme. vrijkomende omringende ruimte, moeten alle mogelijke ontstekingsbronnen, y compris le roken van sigaretten, op voldoende loin van de plaats worden gehouden.

Voordat er werkzaamheden plaatsvinden, moet de ruimte rond het apparaat worden schoongemaakt en gecontroleerd om er zeker van te zijn dat er geen ontvlambare gvaren of ontstekingsrisico's zijn. Borden met 'Verboden te Roken' pour vous aider.

2.2.7 Espaces ouverts

Zorg ervoor que de ruimte zich in de open lucht bevindt que deze voldoende geventileerd est voordat u het apparaat opent, and tijdens het uitvoeren van hitte veroorzakende workzaamheden.

Pendant la période pendant laquelle le temps est écoulé, il doit y avoir un compagnon de ventilation à proximité.

La ventilation peut éventuellement se faire sentir au milieu du koel et être utilisée pour le travail externe dans le atmosfeer verdrijven.

2.2.8 Contrôles de l'appareil de refroidissement

Si vous souhaitez utiliser des composants électriques, vous devez les utiliser pour le faire et de travailler ervan, avec de justes spécifications.

Ten allen tijde moeten de onderhouds- en servicerichtlijnen van de fabrikant worden gevolgd. Raadpleeg bij twijfel de technische afdeling van de fabrikant for hulp.

De volgende controles moeten worden toegepaste op installaties die brandbare koelmiddelen gebruiken:

- La visibilité est assurée par la grotte du ruisseau en attendant le centre du centre-ville. appareil staat, de wordt geïnstalleerd;
- L'appareil de ventilation en -uitlaten travaille à proximité en zijn niet geblokkeerd ;
- S'il y a un circuit de refroidissement indirect créé, vous devez utiliser le circuit secondaire contrôlé par l'organisme de contrôle du centre-ville;
- Marquage de l'appareil sur le pont à droite et à gauche. Marquage et marquage gratuits moeten worden gecorrigeerd;
- Les Koelleidingen of onderdelen zijn geïnstalleerd op een plaats waar zij naar alle aucune perte n'est prévue dans les articles du centre-ville du centre-ville

kunnen aantasten, tenzij: composants zijn gemaakt van die materials inhérents bestand zijn tegen corrosie of op passende wijze beschermd zijn tegen corrosie.

2.2.9 Contrôles des appareils électriques

Réparation sous tension des composants électriques en éliminant les contrôles de sécurité initiaux procédures d'inspection des composants. Et s'il y a un stockage, c'est le moment de le faire. Brengen, il y a une alimentation électrique sur le circuit qui contient des éléments de stockage complets à tevredenheid est opgelost. Si le stockage n'est pas effectué au milieu, vous pouvez utiliser des mots, mais il wel nodig est om de travail voort te zetten, mais il y a un tijdelijke adéquat contre les mots gebruikt. Il doit être écrit à propos des appareils propres, qui concernent toutes les parties de l'appareil. hoogte zijn.

Les contrôles initiaux des voiles sont effectués :

- Les mots du condenseur ont été chargés : il est préférable de procéder d'une manière différente à l'utilisation du mogelijkheid tot vonken te voorkomen;
- Dat er geen onder spanning staande electric composantsen and bedrading bloot komen te liggen tijdens het opladen, herstellen of ontluchten van het system;
- Cette continuité est dans la reliure aardverbindante.

3. PRODUCTOVERZICHT

3.1 PRÉSENTATION DU PRODUIT

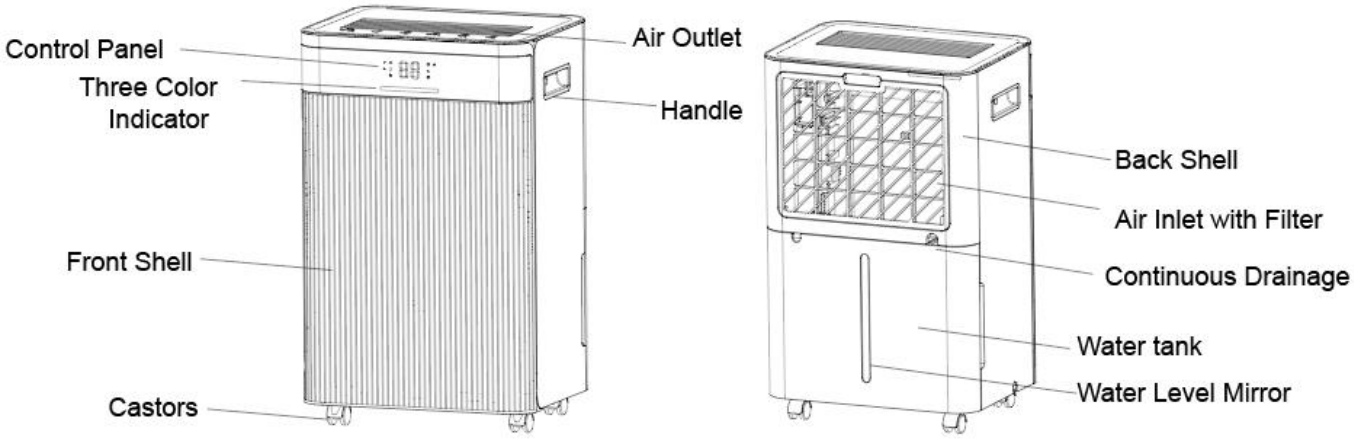

3.2 SPÉCIFICATIONS

MODÈLE	DFFI-168CCW4B	DFFI-208CCW4B
Ontvochtigin gcapacité	16 L/j (30 °C, HR 80 %)	20 L/j (30 °C, HR 80 %)
Nominale couvrant	220-240 V CA / 50 Hz	220-240 V CA / 50 Hz
Max. nominal invoervermoge n Stroom	300 W/2,1 A (30 °C, HR 80 %)	330 W/2,3 A (30 °C, HR 80 %)
Geluid	⩽41dB(A)	⩽41dB(A)
Réservoir d'eau Capaciteit	4,5 L	4,5 L
Maximale koelmiddelvulling	290 R/50 g	R290/54g
Poids net	13 kg	13,5 kg
Maximale druk	Max :3,2 MPa, Min :0,7 MPa	Max :3,2 MPa, Min :0,7 MPa
Minimale kamergrootte	4m²	4m²
Afmetingen	305*240*495 mm	305*240*495 mm

4 INSTALLATION

4.1 EMPLACEMENT

- Placez l'appareil sur un support, en dessous d'un sol avec un minimum de 30 cm de hauteur ruimte eromheen, en zorg voor een bonne luchtcirculatie.
- L'installateur de l'appareil n'a pas besoin d'un endroit où le blocage peut être écrit comme suit :
  - Warmtebronnen zoals radiateurs, warmteroosters, kachels of andere producten die warmte producteurs.
  - Dans un seul endroit, de l'huile d'eau peut être éclaboussée
  - Lumière directe
  - Trillingen mécanique de schokken
  - Tissu Overmatig
  - Onvoldoende ventilatie, zoals een kast
  - Oneven opervlak

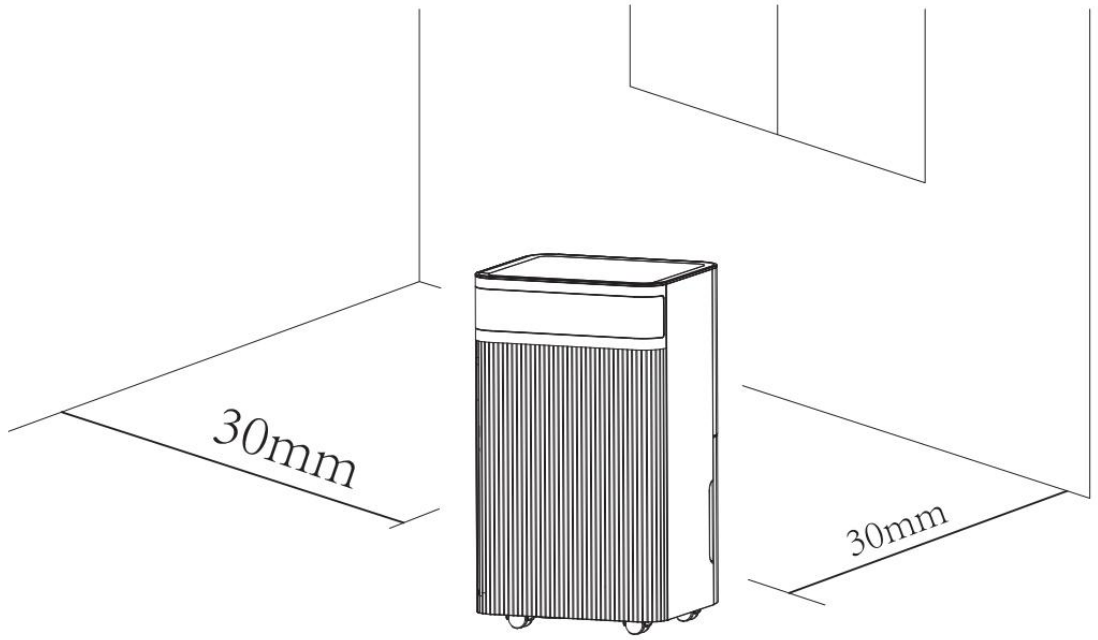

WAARSCHUWING

Installer l'appareil dans un grand espace de 4 m^2.

Installeer het appareil niet op een plaats waar brandbaar gas kan lekken.

OPMERKING

Le fabricant peut avoir un autre traitement pour fournir des informations détaillées verschaffen sur le koelmiddelgeur.

4.2 L'APPAREIL VEILIG BEDIENEN

- Contrôlez l'appareil dans l'emballage des éventuels déchets de krassen.
- Utiliser l'appareil à une température ambiante de 5°C à 35°C.
- Niet buitenshuis gebruiken. Ce luchtontvochtiger est alleen bedoeld voor résidentieliële binnentoepassingen.
- Gebruik het apparaat niet in de burt van muren, gordijnen of andere voorwerpen die de inlaat et uitlaat kunnen blokkeren.
- Houd de luchtinlaat en -uitlaat vrij van obstakels.
- Si l'appareil est réglé à 45°, la température de l'appareil doit être d'au moins 24 heures sur la table de cuisson. staan voordat u het inschakelt.
- Préparez des ramen gesloten pour une meilleure économie d'énergie.
- Gebruik of bewaar het apparaat niet in direct zonlicht of regen.
- Il est normal que le feu soit chaud et continue à fonctionner pendant les jours chauds.
- Cherchez le réservoir d'eau avant l'appareil utilisé.
- Si le réservoir d'eau est correct, il est correct et l'appareil n'a pas fonctionné. travailler.
- L'opération de démarrage de l'avion dans le mode est sélectionnée pour l'appareil pour la dernière fois. werd gebruikt.
- Les appels d'avion commencent à avoir des appels d'offres en même temps que les appels d'avion dans le courant 3% plus haut est et de geselecteerde vochtigheid.
- Il y a un délai d'attente de 3 minutes pour le compresseur. Il reste 3 minutes au total

luchtontvochtiger de ontvochtiging hervat.

je

5. BEDIENING

5.1 TABLEAU DE BOIS

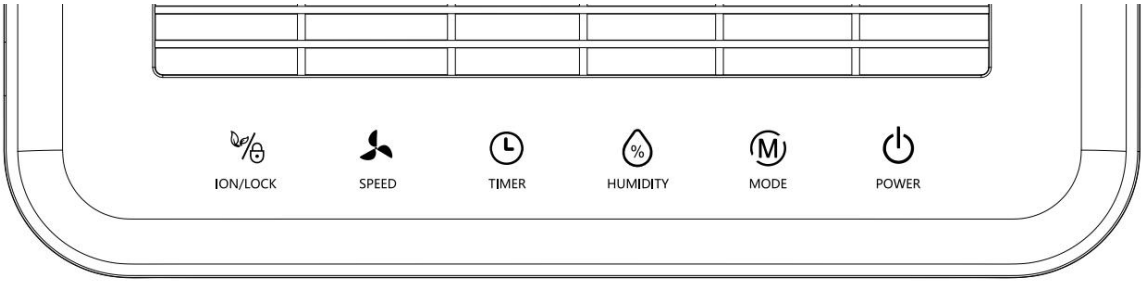

Pouvoir

Appuyez sur le bouton STAND-BY pour mettre l'appareil en marche. L'indicateur de lampe « fonctionne » selon la marque et les ventilateurs standard en fonction de l'état actuel. La norme de luchtvochtigheid est de 50 %. Lorsque l'appareil est sorti, appuyez sur le bouton pour l'utiliser. La lampe indique que le compresseur est arrêté à mi-chemin. Le ventilateur tourne pendant 30 secondes.

Modetoets

Fonctions

Mode automatique - programme continu continu. Druk één keer om van de ene naar de autre modus te schakelen. Les indications de la lampe sont claires. Appuyez sur le bouton de mode pour sélectionner le mode de déclenchement.

●**Mode automatique**:Si la consommation d'énergie ambiante ⩾ de la consommation d'énergie +3% est, le ventilateur commence à fonctionner, et le compresseur commence à fonctionner en 3 secondes.

Wanneer de omgevingsvochtigheid ⩽ ingestelde vochtigheid -3% stopt du compresseur, et de ventilateur vertraagt.

Le temps de ventilation des ventilateurs et celui de la haute température peuvent être effectués de manière automatique.

Même si les feux de route sont ingérés, les LED sont brandées par les feux d'artifice qui vous entourent.

●**Continuez à droogmodus** : La machine s'envole, mais le vol ne peut pas se produire worden bijgesteld.

Le ventilateur est instelbaar, le luchtvochtigheid ne peut pas être dit au-delà.

●Slaapmodus : Houd de modustoets langue ingedrukt om de mode de sommeil te sélectionner.
Si cela dure 10 secondes, il est indiqué que tous les indicateurs sont complètement Donker.
Appuyez sur un bouton pratique pour accéder à l'écran normal.
D'autres fonctions sont également disponibles dans le mode de déclenchement automatique.

Dans le mot du foutcode, il n'y a aucun moyen de s'en rendre compte dans le vent et le vent.

luchtvochtigheid instelbaar.

Dans le support de l'appareil qui émet une alarme en cas de volume du réservoir d'eau, l'affichage « 88 » « FL » indique que le volume du réservoir d'eau est à l'intérieur de celui-ci.

LUCHTVOCHTIGHEID INSTELLEN Toets

Appuyez sur le bouton de la durée de luchtvochtigheid (30-80%) de la minuterie (1-24 heures) dans l'écran. Pour le transport de luchtvochtigheid, vous devez utiliser 5% de luchtvochtigheid pour vous aider. De luchtvochtigheidsaanpassing volgt de onderstaande volgorde: 30% - 35% - 40% - 45% - 50% - 55% - 60% - 65% - 70% - 75% - 80% - 30% cycle. Lorsque la minuterie est passée, vous devez utiliser 1 heure de votre minuterie pour vous en servir. La minuterie prend en charge le cycle suivant : 00-01-02-03-04-05-06-07-08-09-10-11-12-13-14-15-16-17-18-19-20-21-22-23-24-00.

Minuteur Toets

Appuyez sur la minuterie pour activer la minuterie dans l'espace, la minuterie vous permet de contrôler la minuterie pour l'annuler.

a) Dans le support du minuteur : appuyez sur le minuteur pour mettre le minuteur dans l'étagère. L'écran numérique coupe la minuterie juste à temps. Appuyez sur les couteaux de l'écran numérique sur les pieds et sur la minuterie pendant que vous passez (0 ~ 24 heures).

b) Sur le support de la minuterie : appuyez sur la minuterie jusqu'à l'écran numérique pour que la minuterie reste en place juste à temps. Appuyez sur la minuterie pour utiliser les couteaux de l'écran numérique afin d'annuler la minuterie.

Ventilatorsnelheid toets

Hoge snelheid - lage snelheidscyclus, druk eenmaal op de knop om te schakelen, et gaat de indicateur bijbehorende branden.

ION/Vergrendeling

Si l'appareil est installé, appuyez 3 secondes sur le bouton pour surveiller les enfants.

ouvert/sluiten. Lorsque le bouton est allumé, l'indicateur de lampe du réveil des enfants est allumé.

L'indicateur de la lampe de surveillance des enfants est allumé. Le suivi des enfants est géopendant, ce qui signifie qu'il est automatiquement généré et qu'il s'agit d'un stockage des aliments

optreedt.
Appuyez sur le bouton de l'ioniseur pour le faire fonctionner.

3-kleuren digitalaal display:

Luchtvochtigheid<45 % : Hétérolicht kleurt Blauw

45%>Luchtvochtigheid<65 % : hétérozygoteslicht kleurt Groen

Luchtvochtigheid>65 % : hétérozygoteslicht kleurt Rood5.2 DRAINAGE

LEGEN VAN DE WATERTANK

- Si le réservoir est en vol, faites en sorte que l'appareil ait un gel liquide et une lampe.
  « Réservoir d'eau vol » branden.
- Appuyez sur le bouton POWER pour activer l'appareil.
- Trek jusqu'au réservoir d'eau et schuif het eenvoudig uit de behuizing van de luchtontvochtiger.
- Laat het water wegvloeien in aen ruimte met een afvoer of building.
- Maak zowel de binnenkant van de tank et de builder schoon.
- Plaques de réservoir légitimes placées dans l'appareil.
- Appuyez sur le bouton POWER pour travailler sur les appareils.
- Si la lampe du réservoir d'eau n'est pas disponible, le contrôleur et le contrôleur sont placés sur la place.

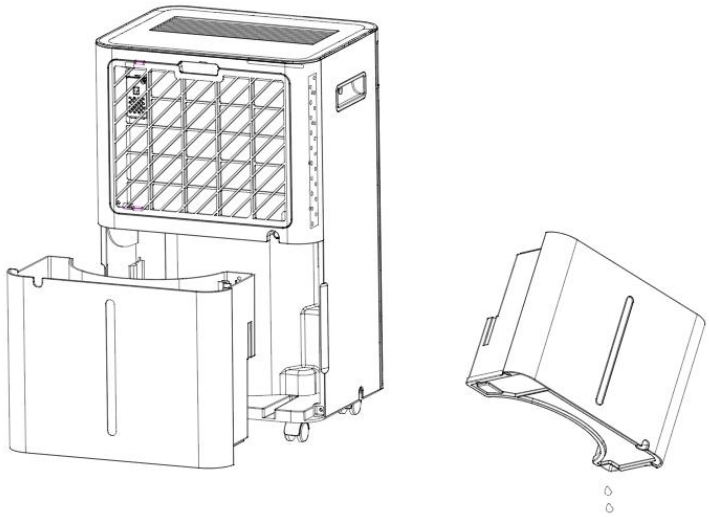

Waarschuwing

- Les aimants du réservoir d'eau et les bibelots en plastique ne sont pas utilisés. Anders n'a pas de machine Arrêt automatique avec travail pour le volume du réservoir d'eau, et pour l'eau de condensation overlopen en de vloer van de kamer beschadigen.

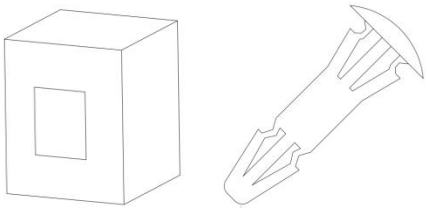

- Zorg indique que les restes de l'eau de condensation dans le réservoir d'eau sont réinitialisés avant vous travaillez avec une machine utilisée.
- Alors que le réservoir d'eau est là, vous pourrez trouver de l'eau de goélette. Vermijd het gebruik van schoonmaakmiddelen, stalen kogels en Chemicaliën, stofverwijderaars, dieselolie, benzeen, verdunningsmiddelen d'autres oplosmiddelen. Anders raakt le réservoir d'eau beschadigd et gaat het lekken.
- Placez le réservoir dans l'appareil. Anders blijft de l'indicateur de volume d'eau mogelijk rood, la machine ne peut pas être opérationnelle.

CONTINU AFVOEREN

Pour continuer à utiliser le message onbeheerde ontvochtiging sluit, vous avez un afvoerslang aan. L'eau de condensation kan automatisch in een emmer stromen of door de zwaartekracht worden afgevoerd.

1. Buig de afvoerslang recht
2. Laissez-vous aller à l'avant en arrière dans la porte du réservoir et enfoncez-le Etere uiteinde aan op de afvoer in de badkamer, construit dans un conteneur emmerachtige, de het voorgeschreven afvoergebied.

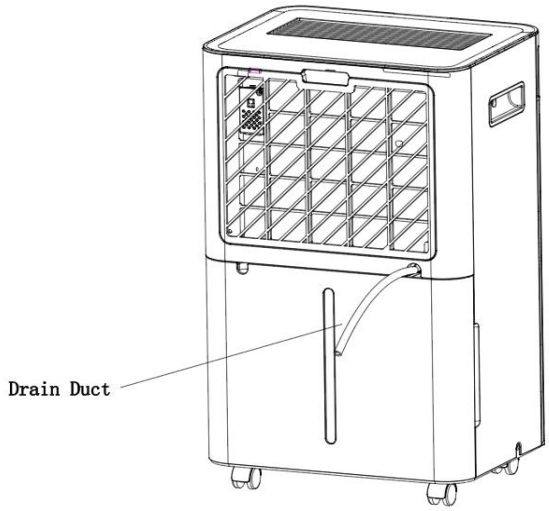

Waarschuwing

1. Blokkeer de afvoer of afvoerleiding niet. Et puis, sprake est van verstopping zal het

   eau de condensation dans le réservoir d'eau.

2. Buig de afvoerleiding niet. De hoogte van de afvoerleiding moet lager zijn and de uitlaat.

3. Il est préférable de suivre l'utilisation de chaque emplacement ;

6. ONDERHOUD

Laissez-le fonctionner : avant que la machine ne soit réinitialisée et que vous ayez la machine uitschakelen en de stekker uit het stopcontact verwijderen om elektrische schokken te voorkomen.

HET LUCHTFILTER REINIGEN(elke twee weken)

Le matériau est installé sur le filtre et placé dans la chambre d'avion. La salle d'aviation doit veiller à l'efficacité du système et à ce risque de blocage, peut-être aan de unit veroorzaken.

Le filtre à air doit être réglé correctement. Le filtre à air est adapté pour eenvoudige reiniging. Utiliser l'unité sans filtre à air, mais vous pouvez également le verdamper vervuild raken.

1.Haal het filter uit de behuizing.

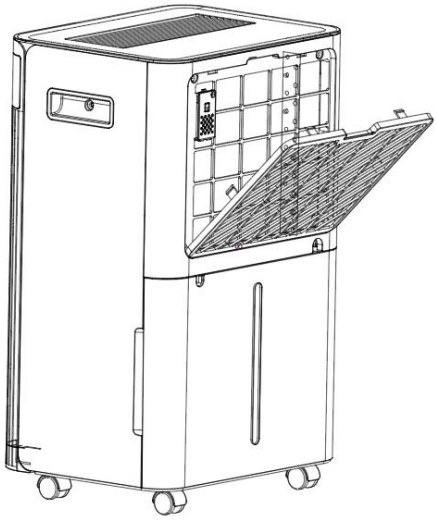

2. Utilisez un support pour le support sur le dessus afin de l'utiliser. Et aussi filtre erg vuil is, was het dan met water en een zacht schoonmaakmiddel en droog het daarna grondig af.

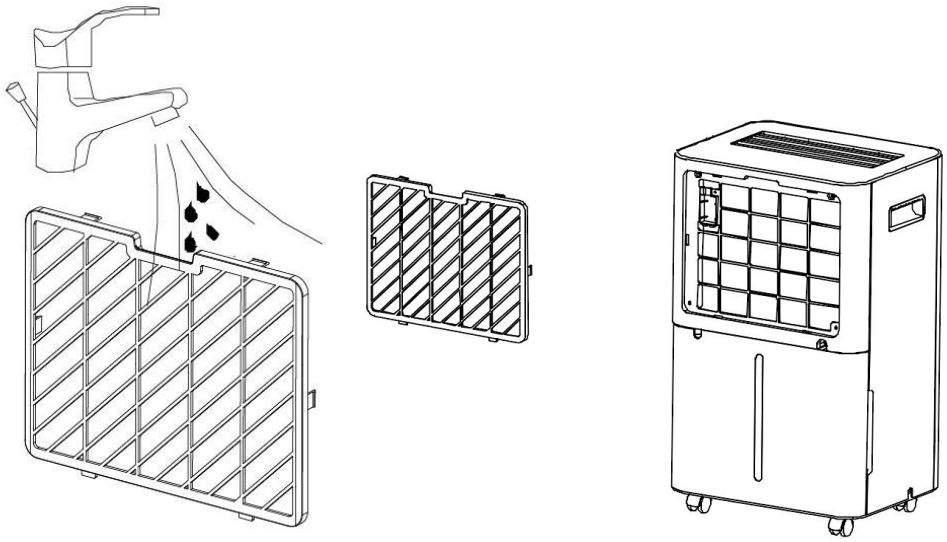

3.Plaats het filter terug.

7. PROBLÈMES OPLOSSEN

TEMPÉRATURE DE TRAVAIL 5 °C ≤ Température ambiante. ≤ 35°C

Si la température ambiante de la bière blonde est élevée ou si la température de travail est élevée, arrêtez-la.

luchtontvochtiger. Wanneer 5 °C ≤ Température ambiante. ≤ 16°C, le compresseur démarre automatiquement

rencontré tussenpozen; Tijdens het ontdooien stopt de compresseur et blijft de ventilator draaien.

CEINTURE DE SERVICE VOORDAT U OM

Avant de contacter un service professionnel, vous devez contacter directement le service client.

probleemoplossingslijst te raadplegen. Hier staan veelvoorkomende gebeurtenissen die niet het gevolg zijn van een défaut, d'ander gebrek.

Problème	Mogelijke oorzaak	Oplossing
Niet werken	Geen stroomvoorziening	Suit aan op een werkend stopcontact en schakel dans
	Indicatie Water vol knippert	Laat de watertank leegopen et réinitialiser deze, of plaats het waterreservoir op de juiste plaats
	Kamertemperatuur < 5°C, de > 35 °C	Zelfbescherming ontworpen om het apparaat te beschermen. Je ne peux pas sous des travaux de température dergelijke
Slecht fonctionner	Is het luchtfilter verstopt?	Maak het luchtfilter schoon zoals aangegeven
	Is het inlaatkanaal de afvoerkanaal verstopt?	Verwijder de verstopping uit het afvoerkanaal of het inlaatkanaal.
Gee luchtinname	Le filtre est-il arrêté ?	Le filtre était-il chaud ?
Luid geluid tijdens ontvochtigen	Staat de machine niet recht?	Zet de machine op een vlakke souterrain
	Le filtre est-il arrêté ?	Le filtre était-il chaud ?
FL	Réservoir d'eau vol	Leeg de watertank
E1/E2	Problème de capteur	Vervang de sensor

OPMERKING

Si la température ambiante est élevée (> 35°C)de te laag (<5°C)est, comme de luchtvochtigheid te laag is (<20%), schakelt de luchtontvochtiger zichzelf uit ter bescherming. Verplaats het apparaat naar een geschiktere omgeving and start het handmatig opnieuw op.

8. BUITENBEDRIJFSTELLING

8.1 OPSLAG

Langdurige opslag - Alors que votre appareil pour une longue période (plus d'une semaine) n'est pas utilisé, Vous ne pouvez pas utiliser le meilleur fabricant d'écoles et tout le monde. Attention à l'appareil de la main de volgende stappen :

1. Appuyez sur le bouton de l'appareil pour le mettre en marche et sur le bouton de l'appareil. stopcontact te halen.
2. Laat the restende water on the appareil open.
3. Réinitialiser le filtre et ensuite le filtre en même temps, sur une zone schaduwrijke.
4. Verzamel het netsnoer, and plaats het by het waterreservoir.
5. Installez le filtre ouvert sur votre plaque.
6. Le délai d'utilisation doit être respecté pour l'appareil photo.
7. Attention à la machine sur des plaques usagées, dangereuses, non corrosives et à gaz maison.

AANDACHT:

L'amortisseur dans la machine doit s'écouler avant l'unité indiquée dans le paquet, selon le formulaire prévu à cet effet. aan componenten en schimmels.

Koppel het apparaat los en plaats het dagenlang in een droge, open ruimte om het the laten drogen. Une autre manière d'utiliser l'appareil pour les drogues est de plus de 5% plus élevé in te stellen and de omgevingsvochtigheid om du ventilateur te dwingen de verdamper een paar uur l'hormone.

8.2 WEGGOOIEN

WAARSCHUWING !

Le lozen van koelmiddel in the atmosfeer est dix forces verboden !

De nombreux appareils électriques ne sont pas connectés au réseau de distribution, mais ils sont séparés inzamelfaciliteiten. Neem contacter op met uw gemeente voor informatie over de beschikbare inzamelsystemen. Pour les appareils électriques sur les plaques de rangement ou les plaques de rangement, Vous pouvez utiliser des matériaux dans les eaux souterraines et dans les eaux souterraines, ce qui vous pouvez le faire pour votre santé et votre bien-être.

9. Informations sur l'application « Smart Life »

L’application « Smart Life » est disponible pour Android et iOS.

Scannez le QR-code disponible pour accéder directement au téléchargement.

Informations sur le fonctionnement de l'application

Avec cette application, vous pouvez utiliser votre appareil via votre réseau domestique. Voorwaarde est un

Connexion WIFI permanente avec votre routeur et application gratuite « Smart Life ».

1. Installez l'application « Smart Life ». Créez un compte utilisateur à ce moment-là.
2. Activer la fonction WIFI dans l'installation de votre appareil.
3. Placez l'appareil sur une distance de 5 mètres de votre routeur.
   un. Appuyez pendant 3 secondes sur le bouton TIMER pour activer la fonction Wi-Fi.
4. Le zolang de stroom est activé, le bouton de l'indicateur WIFI. Au bout de 3 minutes, l'état est généré lorsque la configuration du réseau est terminée, et la lampe indiquée est là.

Liaison Wi-Fi

Méthode 1

Se connecter via Bluetooth

Ouvrez Bluetooth sur votre téléphone mobile ou sur un autre appareil.

Vous voulez le bouton de l'indicateur WIFI, ouvrez l'application « Smart Life », l'appareil est là

Mots automatiques via Bluetooth.

Méthode 2

Wanneer Indicateur WIFI Knippert, sélectionneur «Apparaat toevoegen»-«Kleine huishoudelijke

apparaten »-« Ontvochtiger » et les instructions sur l'écran.

Contrôlez l'état de l'indicateur WIFI et n'hésitez pas à utiliser l'état.

Si l'indicateur WIFI est sélectionné, vous pouvez le communiquer directement.

Si l'indicateur WIFI est trop long, appuyez sur "Ga naar verbinden" pour communiquer avec le générateur WIFI « SmartLife-XXXX »

Opmerkingen:

Zodra que l'appareil réussisse est disponible, avec la lampe WIFI branden. Tu ne peux pas l'avoir appareil adapté à la demande de l'application.

La minuterie dure 5 secondes, l'appareil est perdu et l'appareil est perdu.
WIFI-lampje gaat uit.

HYUNDAI

PRODUIT AUTHENTIQUE DE
HYUNDAI CORPORATION

Pour pouvoir vous contacter, contactez les personnes suivantes :

AIRSAIN

www.airsain.nl / info@airsain.nl

www.airsain.be / info@airsain.be

www.airsain.de / info@airsain.de

www.airsain.at / info@airsain.at

Bronsstraat 9-11
6031 TS Nederweert
Pays-Bas
+ 31(0)497-512164

Importé et distribué par AIRSAIN En partenariat avec
HYUNDAI Corporation Holdings, Corée Produit en RPC