Benutzerhandbuch

PureAirPro DuraDry

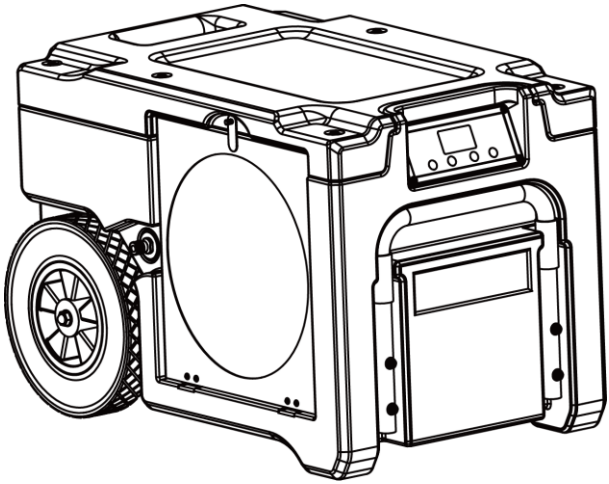

Bitte lesen Sie diese Bedienungsanleitung vor Gebrauch sorgfältig durch.

zum Behalten.

allgemeine Informationen

Vielen Dank, dass Sie sich für unseren LGR Luftentfeuchter entschieden haben.

Dieses Handbuch enthält wertvolle Informationen, die für die ordnungsgemäße Wartung und Pflege Ihres neuen Geräts notwendig sind. Luftentfeuchter. Bitte nehmen Sie sich einen Moment Zeit, die Bedienungsanleitung sorgfältig durchzulesen und sich damit vertraut zu machen. alle Funktionen und die Bedienung dieses Geräts.

Bitte lesen Sie diese Anweisungen vor der Verwendung sorgfältig durch.

das verwendete Produkt.

Auspacken des Luftentfeuchters.

Entsorgen Sie das Verpackungsmaterial erst, nachdem Sie die einwandfreie Funktion des Geräts überprüft haben. Stellen Sie nach dem Auspacken sicher, dass der Inhalt vollständig und unbeschädigt ist. Sollte etwas fehlen, wenden Sie sich bitte an Ihren Lieferanten.

Lassen Sie Kinder nicht unbeaufsichtigt mit dem Verpackungsmaterial, da dieses eine potenzielle Gefahr darstellen kann.

Sämtliche Verpackungsmaterialien müssen verantwortungsvoll und sicher gemäß den Vorschriften der örtlichen Behörden entsorgt werden.

Bitte recyceln Sie Verpackungsmaterialien, wo immer möglich. Bei der Verwendung von Elektrogeräten sollten stets grundlegende Sicherheitsvorkehrungen getroffen werden.

Wichtige Hinweise

Grundlegende Sicherheitsvorkehrungen sollten stets beachtet werden.

werden eingehalten.

WARNUNG – Um das Risiko von Bränden, Stromschlägen, Verletzungen von Personen oder Sachschäden zu verringern:

1. Verwenden Sie das Gerät immer an einer Stromquelle, die den auf dem Typenschild des Geräts angegebenen Spannungs-, Frequenz- und Leistungsangaben entspricht.
2. Aufsicht ist erforderlich, wenn das Gerät von oder in der Nähe von Kindern, älteren Menschen oder Menschen mit Behinderungen benutzt wird. Kinder dürfen nicht mit dem Gerät spielen.
3. Dieses Gerät ist nicht für die Verwendung durch Personen (einschließlich Kinder) mit eingeschränkten physischen, sensorischen oder geistigen Fähigkeiten oder mangelnder Erfahrung und Kenntnis bestimmt, es sei denn, sie werden von einer für ihre Sicherheit verantwortlichen Person beaufsichtigt oder in die Verwendung des Geräts eingewiesen.

4. Betreiben Sie das Gerät nicht, wenn das Netzkabel oder der Stecker beschädigt ist, wenn das Gerät Fehlfunktionen aufweist, heruntergefallen ist oder auf sonstige Weise beschädigt wurde. Bringen Sie das gesamte Gerät zur Überprüfung, Reparatur oder zum Austausch an die Verkaufsstelle zurück.
   Ersatz.
5. Um das Risiko eines Stromschlags zu verringern, beschädigen Sie weder das Gerät noch dessen Netzkabel.

Feuchtigkeit jeglicher Art ausgesetzt sein.

6. Schalten Sie das Gerät aus und ziehen Sie den Stecker aus der Steckdose, wenn es nicht benutzt wird und bevor Sie es zusammenbauen oder reinigen.

Wichtige Hinweise

1. Stellen Sie keine Gegenstände auf das Gerät und vergewissern Sie sich, dass die Lufteinlass- und Abluftöffnungen nicht blockiert sind. Verwenden Sie das Gerät nicht in der Nähe von Wänden, Vorhängen oder anderen Hindernissen.
2. Die Verwendung von Anbauteilen oder Zubehör, die nicht vom Händler empfohlen oder verkauft werden, kann zu Verletzungen oder Sachschäden führen.
3. Versuchen Sie nicht, das Gerät auseinanderzunehmen.
4. Verwenden Sie das Gerät nicht auf einer Metalloberfläche.
5. Verwenden Sie das Gerät nicht in künstlich warmen oder feuchten Umgebungen und setzen Sie es keinen gefährlichen Bedingungen aus. Beachten Sie die Produktspezifikationen für zugelassene Anwendungen. Nutzungsbedingungen.
6. Reinigen Sie das Gerät nicht mit organischen Lösungsmitteln.
7. Diese Bedienungsanleitung ist ein wesentlicher Bestandteil des Geräts und sollte an einem sicheren Ort aufbewahrt werden. Bei einem Eigentümerwechsel oder einer Wartung durch einen Techniker muss diese Bedienungsanleitung stets zusammen mit dem Gerät übergeben werden.

⚠ WARNING

Electrical Shock Hazard
Plug into a grounded 3 prong outlet.
Do not remove ground prong.
Do not use an adapter.
Do not use an extension cord.
Failure to follow these instructions can result in death,fire,or electrical shock.

Typischer 3-Zinken-Anschluss

Stecker und Steckdose

PRODUKTIDENTIFIZIERUNG

ABB. A: VORDERSEITE

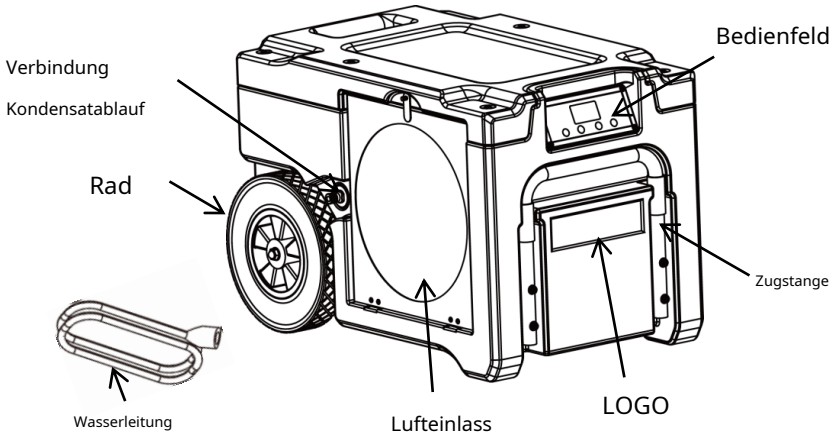

ABB. B : ZURÜCK

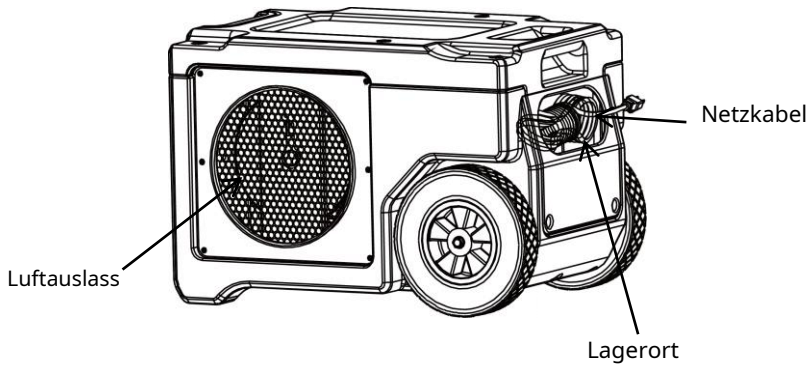

INSTALLATIONSANLEITUNG

Installation des Luftentfeuchters:

Warnung:Die Lufteinlässe/Luftauslässe dürfen nicht blockiert werden.

Wichtig:Stellen Sie den Luftentfeuchter aufrecht hin. Lassen Sie ihn vor dem Einschalten 30 Minuten lang aufrecht stehen, bevor Sie ihn transportieren. Dies ist notwendig, um das Kältemittelsystem zu stabilisieren und Schäden zu vermeiden.

Platzieren Sie den Platz in einem geschlossenen Raum:Für optimale Ergebnisse verwenden Sie den Luftentfeuchter in einem geschlossenen Raum, um eine Art Trockenkammer zu schaffen. Schließen Sie alle Türen und Fenster, die nach draußen führen, um die Wasserableitung zu optimieren. Vermeiden Sie Bewegungen in der Trockenkammer. Platzieren Sie den Luftentfeuchter mittig im Raum, fern von Wänden und Möbeln, die den Luftstrom behindern könnten.

Eine gute Luftzirkulation ist unerlässlich: Stellen Sie den Luftentfeuchter nicht an einem Ort auf, an dem das vordere Lufteinlassgitter oder der hintere Luftauslass durch Wände, Möbel oder andere Hindernisse blockiert wird.

Abbildung der korrekten Platzierung für optimale Leistung:

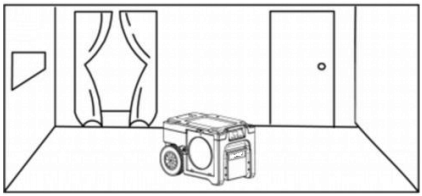

Für gute Drainage sorgen: Dieser Luftentfeuchter verfügt über eine eingebaute Pumpe mit angeschlossenem Ablaufschlauch, der sich an der Rückseite des Geräts befindet. Wickeln Sie den Schlauch vollständig ab, um sicherzustellen, dass er nicht geknickt oder verstopft ist. Führen Sie das freie Ende in einen Abfluss oder leiten Sie es ins Freie. Achten Sie darauf, dass das ablaufende Wasser keine Rutschgefahr darstellt. Um Schäden an der Pumpe oder eine Überlastung zu vermeiden, sollte der Höhenunterschied zwischen Pumpe und Abfluss 3 Meter nicht überschreiten.

Bedienfeld

Digitales Bedienfeld.

ÜBERPRÜFEN

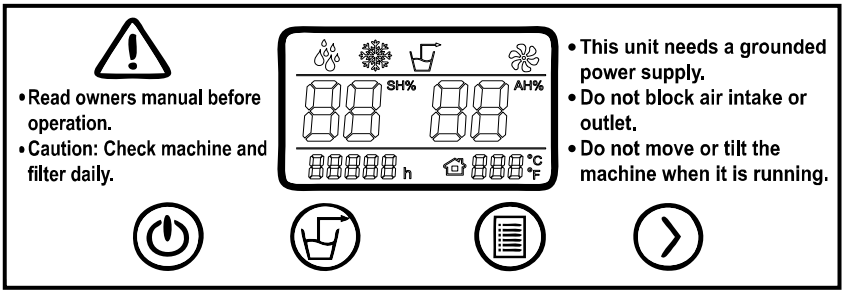

- **Ein/Aus:**Einmal drücken, um das Gerät ein- bzw. auszuschalten

zum Gangwechsel

- **Säubern:**Drücken Sie die Taste „PURGE“, um den Pumpenbehälter zu entleeren. Im Normalbetrieb geschieht dies automatisch, sobald der Behälter voll ist. Nutzen Sie diese Funktion vor dem Transport der Pumpe, um ein Auslaufen zu verhindern. Die Pumpe schaltet sich nach 40 Sekunden automatisch ab.

- **Funktion:**Drücken Sie die**"FUNKTION"**Nach dem Drücken der Taste zeigt der Bildschirm dann die „eingestellte Luftfeuchtigkeit“, die „aktuelle Luftfeuchtigkeit“ und die „Gesamtbetriebsstunden“ an.

  Umgebungstemperatur.

- **REGULIEREN:**Drücken Sie die Taste „ADJUST“, um die Luftfeuchtigkeit anzupassen, die Gesamtbetriebsstunden oder die Arbeitszeit einzustellen oder zwischen Fahrenheit und Celsius umzuschalten.

  Halten Sie die Taste „ADJUST“ 5 Sekunden lang gedrückt, um die Verdampfersensortemperatur anzuzeigen. Der Bildschirm kehrt dann zur Anzeige des ... zurück.

  Umgebungsfeuchtigkeit, nachdem der Temperaturanzeiger des Spulensensors 3 Sekunden lang geblinkt hat.

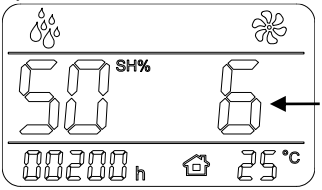

Temperatur des Kühlsensors

Bedienfeld

Der LCD-Bildschirm zeigt Symbole an

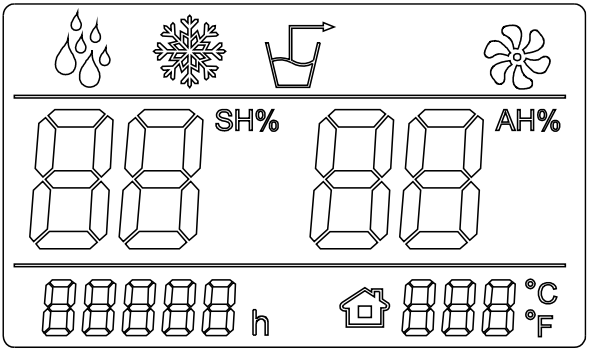

- : Entfeuchtung EIN.
- : Auftauen EIN .
- : Wird abgepumpt.
- : Lüfterstart.
- SH% Luftfeuchtigkeit einstellen.
- AH% : Umgebungsfeuchtigkeit.
- h Gesamtnutzungsstunden.
- °C °F Umgebungstemperatur.

Betrieb

- ***Stecken Sie den Stecker in die Wandsteckdose.***
  Dieser Luftentfeuchter muss an eine geerdete, polarisierte 220-240-V-Wechselstromsteckdose (50 Hz) mit einer Mindeststromstärke von 15 Ampere angeschlossen werden. Stellen Sie sicher, dass der Ablaufschlauch angeschlossen und an einem sicheren Ort verlegt ist. Stecken Sie das Gerät in die Steckdose; das Display zeigt den Standby-Modus an.

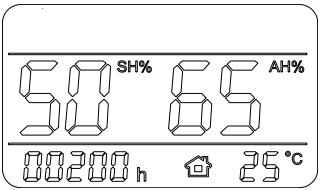

- ***Schalten Sie das Gerät ein.***
  Drücken Sie die EIN/AUS-Taste, um das Gerät einzuschalten.

Ist die eingestellte Luftfeuchtigkeit niedriger als die Umgebungsfeuchtigkeit, schaltet das Gerät automatisch in den Entfeuchtungsmodus. Anschließend wird Folgendes angezeigt:

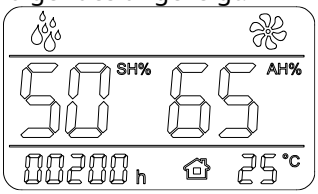

- Wenn die eingestellte Luftfeuchtigkeit höher ist als die Umgebungsfeuchtigkeit, schaltet sich das Gerät eine Minute nach dem Einschalten ab.
- ***Schalten Sie das Gerät aus.***
  Drücken Sie die Ein-/Aus-Taste, um das Gerät auszuschalten. Nach dem Ausschalten schaltet sich die Wasserpumpe automatisch für 40 Sekunden ein, um verbliebenes Kondenswasser aus dem Luftentfeuchter abzulassen. Anschließend erscheint ein blinkender Cursor auf dem Bildschirm.

Wichtig:

Um ein Auslaufen von Wasser zu verhindern, bewegen Sie den Luftentfeuchter nach dem Ausschalten mindestens 3 Minuten lang nicht. Vor dem Transport entfernen Sie den externen Ablaufschlauch, entleeren ihn vorsichtig und verstauen ihn anschließend wieder im Aufbewahrungsfach auf der Rückseite.

Bedienelemente.

- ***Luftfeuchtigkeit einstellen.***

Die Luftfeuchtigkeit ist konstant. Die Luftfeuchtigkeit kann wie folgt angepasst werden:

1. Drücken Sie die Funktionstaste, bis der Cursor an der Feuchtigkeitseinstellung blinkt.
2. Drücken Sie die Taste **REGULIEREN** Um den gewünschten Feuchtigkeitsgrad einzustellen. Erhöht oder

Die Reduzierung erfolgt in 5%-Schritten. Der Einstellbereich für die Luftfeuchtigkeit liegt zwischen**CO, 25 % und 95 %**...

3. Warten Sie nach dem Einstellen der gewünschten Luftfeuchtigkeit 3 Sekunden; das Gerät erkennt den Wert dann automatisch.

Kommentare:

1. Liegt die eingestellte Luftfeuchtigkeit zwischen 25 % und 95 %, schaltet sich das Gerät nach Erreichen der gewünschten Luftfeuchtigkeit automatisch ab. Anschließend wird Folgendes auf dem Bildschirm angezeigt:

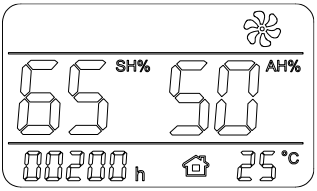

Bemerkung:

Der Ventilator schaltet sich nach einer Minute alle 30 Minuten ein. Dies erhöht die Genauigkeit des Feuchtigkeitssensors. Das Gerät nimmt den Betrieb automatisch wieder auf, sobald es eine Luftfeuchtigkeit über dem eingestellten Wert erkennt.

2. Wenn die eingestellte Luftfeuchtigkeit unter 25 % sinkt, wird „CO“ angezeigt. Das Gerät schaltet dann in den kontinuierlichen Entfeuchtungsmodus.

Bedienelemente.

- ***Anzeige der gesamten Nutzungsstunden und Einstellung der Aufgabenstunden.***

1. Drücken Sie die Funktionstaste zweimal, um zwischen der Anzeige der gesamten Arbeitsstunden und der Anzeige der Stunden der aktuellen Aufgabe umzuschalten.
2. Drücken Sie die Einstelltaste. zu den aktuellen Aufgabenzeiten

zum Mitnehmen.

3. Warten Sie nach dem Umschalten auf die Aufgabenstunden 3 Sekunden. Das Gerät erkennt den Wert dann automatisch.

Zum Beispiel wie folgt

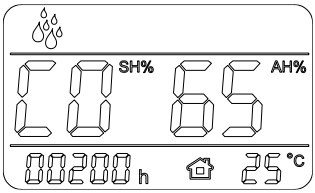

Gesamtbetriebsstunden 200h

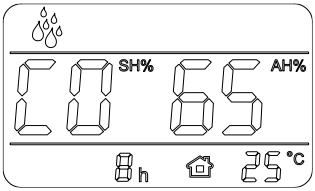

Arbeitsstunden 8 Stunden

Bemerkung:*Das Feld „Gesamtbetriebsstunden“ wird während der gesamten Nutzungsdauer angezeigt. Ähnlich dem Kilometerzähler eines Autos zeigt es die Gesamtbetriebsstunden des Geräts an und kann außerhalb des Werks nicht manuell zurückgesetzt werden.*

● *Einstellung Celsius und Fahrenheit.*

1. Drücken Sie die Funktionstaste, 3x ein, die Anzeige in Celsius dann beginnt sie zu blinken.
2. Drücken Sie die Taste zur umzuschalten auf Einstellung der Fahrenheit-Anzeige.
3. Warten Sie nach dem Umschalten auf Fahrenheit 3 Sekunden, das Gerät erkennt den Wert dann automatisch.

Zum Beispiel so:

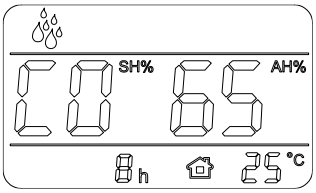

Celsius 25

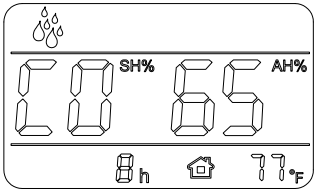

Fahrenheit 77

Wartung

Reinigen oder ersetzen Sie den Filter.

Hinweis: Ein verstopfter Filter verringert die Wirksamkeit des

Luftentfeuchter. Wöchentlich prüfen und gegebenenfalls reinigen oder austauschen.

Stellen Sie sicher, dass der Luftentfeuchter ausgeschaltet und vom Stromnetz getrennt ist, bevor Sie Wartungsarbeiten durchführen. 1. Entfernen Sie den Filter wie abgebildet.

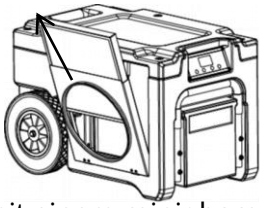

2. Entfernen Sie Schmutz und Staub mit einem Staubsauger.
3. Waschen Sie den Filter mit lauwarmem Wasser und einem milden Reinigungsmittel.
4. Sobald der Filter trocken ist, setzen Sie ihn wieder in den Luftentfeuchter ein.

Die Punkte 2-3 gelten nur für den Typ mit einem reinigbaren Filter.

Reinigen Sie den Wasserbehälter.

Hinweis: Reinigen Sie den Wassertank, sobald das Gerät 1000 Betriebsstunden erreicht hat.

Stellen Sie sicher, dass der Luftentfeuchter ausgeschaltet und vom Stromnetz getrennt ist.

Vor jeglichen Wartungsarbeiten den Netzstecker ziehen. 1. Entfernen Sie die 8 Schrauben, um die Vorderseite des Luftentfeuchtergehäuses zu lösen.

2. Entfernen Sie 4 Schrauben, um die Wasserpumpe zu lösen.
3. Reinigen Sie den Wasserspeichertank. Verwenden Sie einen Staubsauger mit Bürstenaufsatz und ein weiches Tuch, um Schmutz und Ablagerungen zu entfernen. Achten Sie darauf, keine internen Bauteile zu beschädigen.

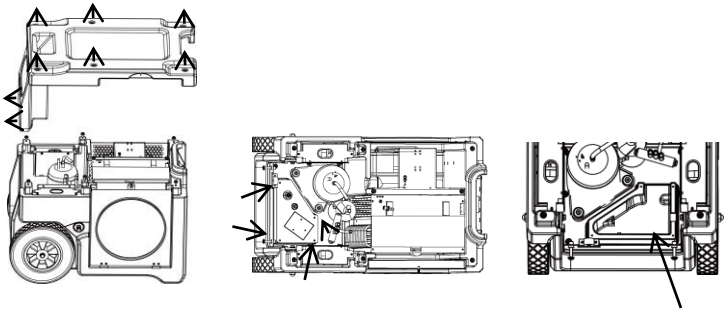

Lagern Sie das Gerät.

Lagern Sie das Gerät.

Beachten Sie bei der Lagerung des Geräts die folgenden Richtlinien:

1.Reinigen Sie die Filter und lassen Sie das Wasser aus dem Gerät ab, bevor Sie es verstauen.

2.Verstauen Sie das Kabel und den Wasserablaufschlauch im Staufach auf der Rückseite.

3.Stapeln Sie sie gegebenenfalls wie auf dem Foto.

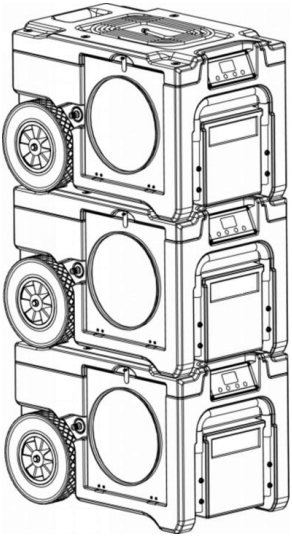

Bemerkung:

Stapeln Sie nicht mehr als 3 Geräte und achten Sie darauf, dass diese stabil stehen.

Fehlerbehebung

FALSCH	URSACHE	LÖSUNG
Gerät Funktioniert nicht.	Keine Stromversorgung Gerät nicht eingeschaltet.	Stecken Sie das Netzkabel in die Wandsteckdose; prüfen Sie, ob an der Steckdose und am Sockel des Geräts Strom anliegt. Gerät. Schalten Sie das Gerät ein. Gerät in
Lüfter dreht sich nicht	Blockiert Luftauslass und Ventilator	Beseitigen Sie die Verstopfung.
Gerät Funktioniert, aber der Raum ist nicht trocken.	1. Nicht genügend Zeit zum Entfeuchten der Luft 2. Schlechte Luftzirkulation im Raum. 3. Übermäßiges Angebot feuchte Luft im Raum	1. Mehr Zeit zum Trocknen einplanen. 2. Verbessern Sie die Luftzirkulation mit Ventilatoren. 3. Den Eintritt von Außenluft in den Raum reduzieren.
Gerät gesammelt bis wenig Wasser	1. Die Luft im Raum ist trocken. 2. Filter Und Verdampfer/Spulen Sind blockiert. 3. Die Raumtemperatur ist zu niedrig.	1.Überprüfen Sie die Luftfeuchtigkeit mit einem Hygrometer messen. 2. Filter und Spulen prüfen; gegebenenfalls reinigen. 3. Erhöhen Sie die

		Raumtemperatur.

Warnung:

Versuchen Sie nicht, Probleme selbst mit unqualifiziertem Personal zu beheben. Falls Ihr Problem hier nicht aufgeführt ist, wenden Sie sich bitte an Ihren lokalen Händler.

Fehlerbehebung

Fehlercodes

Die folgende Tabelle zeigt mögliche Fehlermeldungen des Systems. Erscheint die Meldung „ER“ auf dem Display, trennen Sie das Gerät zunächst vom Stromnetz und schließen Sie es anschließend wieder an. Dadurch werden die elektronischen Komponenten möglicherweise zurückgesetzt, und weitere Maßnahmen sind unter Umständen nicht erforderlich. Sollte die Fehlermeldung erneut erscheinen, verwenden Sie die Tabelle unten, um das Problem zu identifizieren.

CODE	ER1	ER2	ER4
Falsch Benachrichtigung	Fehler im Spulensensor	Falsch Feuchtigkeitssensor	Fehler oder Verstopfung in der Wasserpumpe
Anzeige Anzeige	Blinkt jede Sekunde	Blinkt jede Sekunde	Blinzeln jede Sekunden
Ursache	1. Verbindungen von Die Spulensensoren sind nicht ordnungsgemäß befestigt.	1. Verbindungen der Der Spulensensor ist nicht ordnungsgemäß befestigt.	Es wird kein Wasser aus dem Pumpenbehälter oder es gibt

	2. Der Spulensensor ist defekt 3. Trifft das oben Genannte nicht zu, liegt möglicherweise ein Fehler auf der Leiterplatte des Anzeigefelds vor.	2. Der Feuchtigkeitssensor ist defekt. 3. Falls das oben Genannte nicht zutrifft, könnte die Leiterplatte defekt sein.	keine Stromversorgung zum Wärmepumpe.
Lösung	1. Prüfen Sie, ob die Verbindung der Der Spulensensor ist ordnungsgemäß befestigt. 2. Zündspulensensor austauschen. 3. Ersetzen Sie die Leiterplatte der Anzeigefeld.	1. Überprüfen Sie, ob die Verbindung des Feuchtigkeitssensor ist sicher befestigt. 2. Ersetzen Sie die Feuchtigkeitssensor. 3. Ersetzen Sie die Leiterplatte der Anzeigefeld.	1. Stellen Sie sicher, dass das Maximum Hubhöhe nicht wird überschritten. 2. Überprüfen Sie die Pumpe auf Erde oder Verstopfungen.

Sollten diese Lösungen das Problem nicht beheben, wenden Sie sich bitte an Ihren lokalen Händler.

Spezifikationen

Entfeuchtungsleistung (30°C/80% relative Luftfeuchtigkeit)	75 Liter/Tag
Stromversorgung:	220-240 V / 50 Hz 920 W/4 A
Kühlmittel:	R410A/720g
Betriebstemperatur:	5 °C bis 35 °C
Betrieb	Elektronisches Touchpad

Luftverdrängung	620 m^3/H
Gerätegröße (mm)	672x422x450
Verpackungsabmessungen (mm)	700x460x495
Nettogewicht/Bruttogewicht (kg)	42/45